Empuñaduras Indice

22120.0325

Descripción del producto

Las empuñaduras índice se utilizan para indexar.
El recubrimiento plástico del mango permite un mejor agarre.

Material

Cuerpo
- Acero inoxidable 1.4305

Vástago
- Acero inoxidable 1.4305, niquelado

Empuñadura
- Bañado en polvo metálico 1.4404

Procedimiento

Girando el mango 180º el vástago se esconde y queda bloqueado (el vástago no debe sobresalir).

Más información

Notas

Las contratuercas deben pedirse por separado.

Otros productos

- Elementos de Sujeción, para posicionadores retráctiles y empuñaduras índice, de fundición
- Casquillos de Posicionamiento, para posicionadores retráctiles y empuñaduras índice
- Elementos de Sujeción, para posicionadores retráctiles y empuñaduras índice

Dibujo

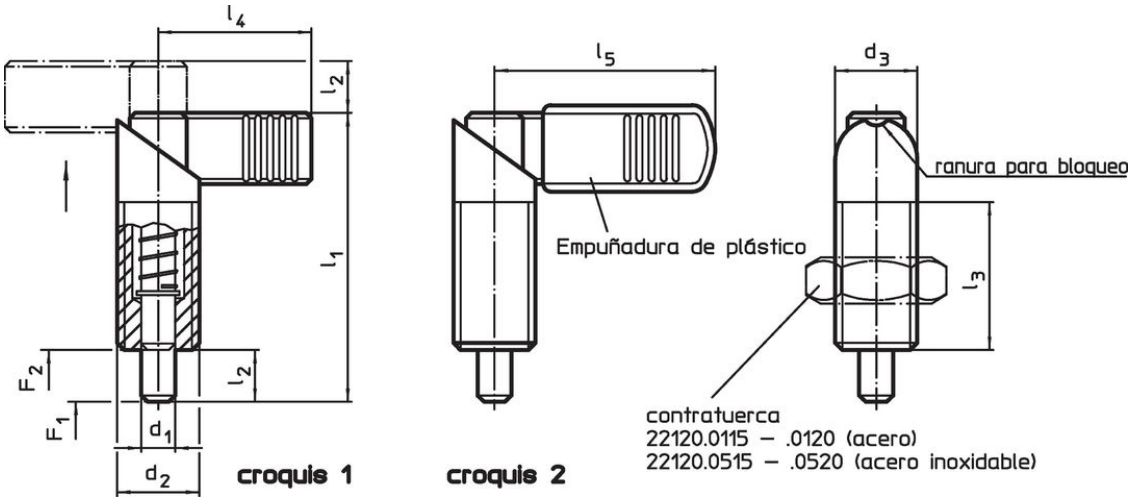

Información para el pedido

Dimensiones							Presión[1]				Referencia
d_1 -0,02 -0,04	d_2	d_3	l_1	l_2	l_3	l_4	F_1 ~	F_2 ~	máx.		
[mm]							[N]		[°C]	[g]	
sin recubrimiento plástico de la empuñadura – croquis 1, Acero inoxidable											
8	**M12 x 1,5**	12	47	8	26	26	8,5	19,5	250	30	**22120.0325**

[1] valor medio estadístico

Accesorios

	Dimensiones d_2 [mm]	Tamaño de llave [mm]	[g]	Referencia
Contratuercas ISO 8675 (DIN 439), Acero inoxidable				
	M12 x 1,5	18	7,5	22120.0516

Cumplimiento

Cumple con RoHS
Cumple con la Directiva 2011/65/UE y la Directiva 2015/863.

No contiene sustancias SVHC
Ninguna sustancia SVHC con más del 0,1% p/p contenida - Lista SVHC [REACH] desde 23.01.2024.

No contiene sustancias de la Proposición 65
No se incluyen sustancias de la Propuesta 65.
https://www.P65Warnings.ca.gov/

Libre de Materiales Conflictivos
Este producto no contiene ninguna sustancia designada como "minerales en conflicto" como tantalio, estaño, oro o tungsteno de la República Democrática del Congo o países adyacentes.