Posicionadores Retráctiles • para piezas de pared delgada

22120.0266

Descripción del producto

Posicionadores retráctiles de diámetro muy preciso para piezas de pared delgada.

Material

Cuerpo
- Acero, cincado por galvanización

Vástago
- Acero inoxidable 1.4305, niquelado

Pomo
- Termoplástico PA 6, negro, mate

Montaje

Por medio de una brida de sujeción, los pasadores pueden montarse en piezas con una pared de grueso de 1-5 mm.

Procedimiento

Al utilizar posicionadores con bloqueo, estirando del pomo y girándolo 90º podemos bloquearlo en la muesca. Dependiendo de la longitud de sujeción, el vástago puede sobresalir.

Más información

Notas

No desmontable.

Otros productos

- Casquillos de Posicionamiento, para posicionadores retráctiles y empuñaduras índice

Dibujo

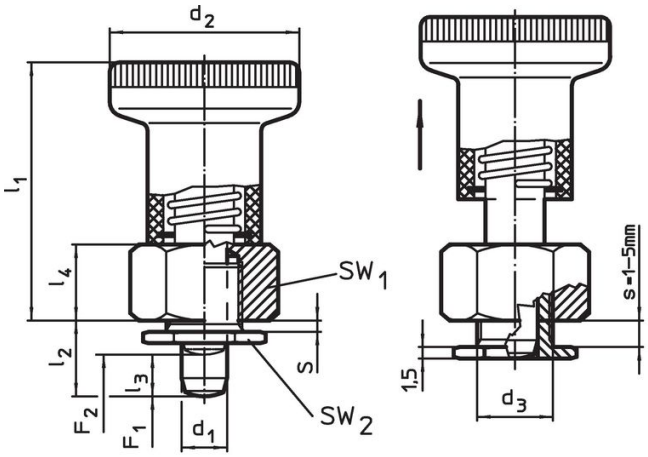

croquis 1

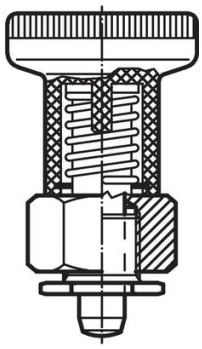

croquis 2

Información para el pedido

Dimensiones								SW_1	SW_2	Presión[1]					Referencia
d_1 -0,02 -0,05	l_2	d_2	d_3	l_1	l_3	l_4	s			F_1 ~	F_2 ~	mín.	máx.		
[mm]								[mm]	[mm]	[N]		[°C]		[g]	
sin bloqueo – croquis 1															
6	**8,5**	25	10	34	6	10	1 – 5	17	14	8,5	22	-30	80	39	22120.0266

[1] valor medio estadístico

Accesorios

	[g]	Referencia
Llave de estrella, plana		
	26	22120.0299

Ejemplo de aplicación

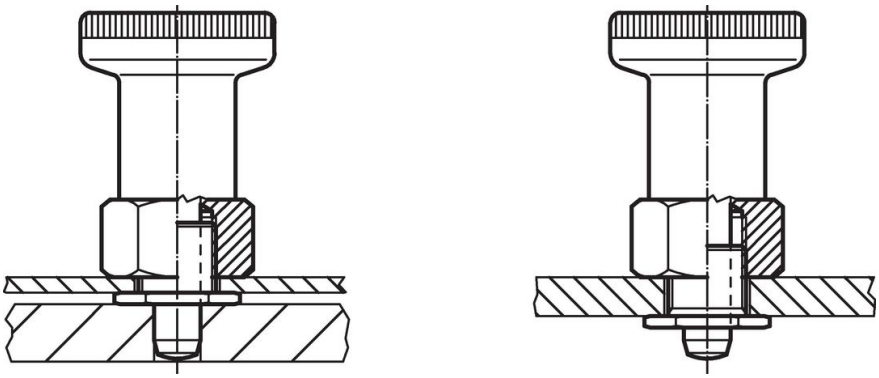

Cumplimiento

Cumple con RoHS
Contiene plomo - cumple con las excepciones 6a / 6b / 6c.

Contiene sustancias SEP > 0,1% p / p
Contiene plomo - Lista SVHC [REACH] desde 23.01.2024.

Contiene sustancias de la Proposición 65

El plomo puede causar cáncer y daño reproductivo debido a la exposición
https://www.P65Warnings.ca.gov/

Libre de Materiales Conflictivos
Este producto no contiene ninguna sustancia designada como "minerales en conflicto" como tantalio, estaño, oro o tungsteno de la República Democrática del Congo o países adyacentes.