Posicionadores Retráctiles • con pletina de fijación, horizontal, acero inoxidable

22110.2348

Descripción del producto

Los posicionadores retráctiles se utilizan para indexar.

Material

Cuerpo
- Acero inoxidable 1.4308, fundición de precisión, brillante, pulido con chorro de arena

Vástago
- Acero inoxidable 1.4305

Pomo
- Termoplástico PA 6, negro, mate

Montaje

Montaje mediante arandelas ISO 7092.

Procedimiento

Al utilizar posicionadores con bloqueo, estirando del pomo y girándolo 90º podemos bloquearlo en la muesca (dejando el vástago escondido).

Más información

Notas

No desmontable.

Dibujo

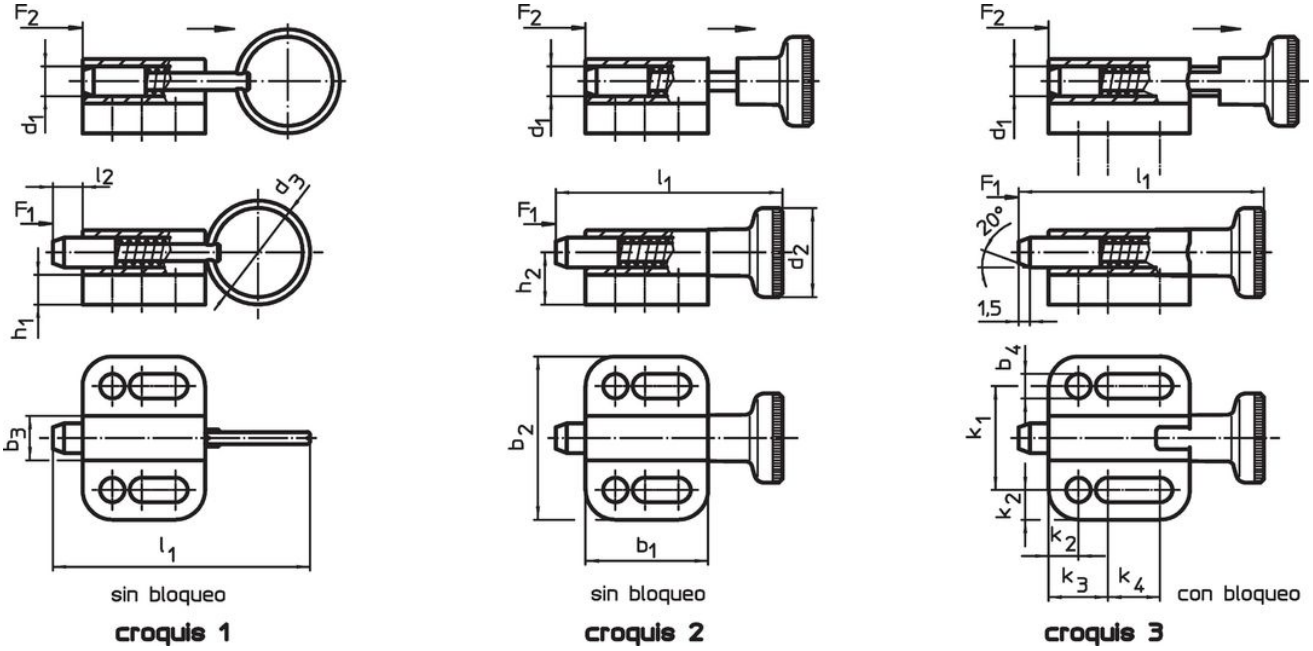

Información para el pedido

Dimensiones														Presión[1]					Referencia
d_1 h11	d_2	b_1	b_2	b_3	b_4 -0,2	h_1	h_2	k_1 ±0,05	k_2	k_3	k_4	l_1	l_2 mín.	F_1 ~	F_2 ~	mín.	máx.		
[mm]														[N]		[°C]		[g]	
con pomo y bloqueo – croquis 3																			
8	21	37,5	34	12	5,4	6	12,5	23	5,5	12	20	63,5	8	6	22	-30	80	68	22110.2348

[1] valor medio estadístico

Cumplimiento

Cumple con RoHS
Cumple con la Directiva 2011/65/UE y la Directiva 2015/863.

No contiene sustancias SVHC
Ninguna sustancia SVHC con más del 0,1% p/p contenida - Lista SVHC [REACH] desde 23.01.2024.

No contiene sustancias de la Proposición 65
No se incluyen sustancias de la Propuesta 65.
https://www.P65Warnings.ca.gov/

Libre de Materiales Conflictivos