Posicionadores Retráctiles Mini • tipo básico

22110.0628

Descripción del producto

Apropiados para atornillarlos en paredes delgadas.
Ejecución en los requerimientos de menor espacio.
Puede ser totalmente atornillado gracias a la muesca fina al final de la rosca.

Material

Cuerpo
- Acero, cincado por galvanización

Vástago
- Acero inoxidable 1.4305

Pomo
- Termoplástico PA 6, negro, mate

Montaje

Atornillar el posicionador. Tirando del pomo, el hexágono queda liberado para el montaje.
La longitud de rosca puede adaptarse con anillos distanciadores para posicionadores retráctiles (EH 22120.).

Procedimiento

Al utilizar posicionadores con bloqueo, estirando el pomo y girándolo 30º podemos bloquearlo en la muesca.

Más información

Notas

No desmontable.

Otros productos

- Anillos Distanciadores, para posicionadores retráctiles

Dibujo

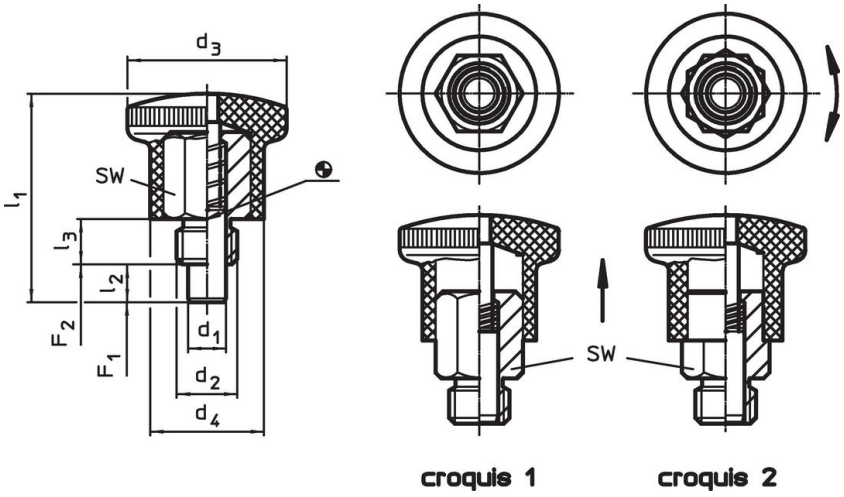

Información para el pedido

Dimensiones							SW	Presión[1]					Referencia
d_1 h9	d_2	d_3	d_4	l_1	l_2 mín.	l_3		F_1 ~	F_2 ~	mín.	máx.		
[mm]							[mm]	[N]		[°C]		[g]	
sin bloqueo – croquis 1, Acero													
10	**M16 x 1,5**	33	23	47,5	10	12	17	11	35	-30	80	69	22110.0628

[1] valor medio estadístico

Ejemplo de aplicación

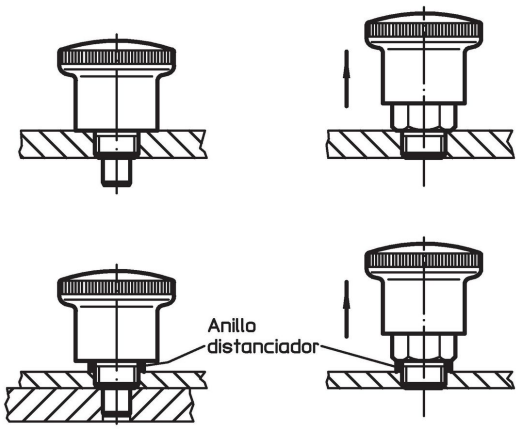

Cumplimiento

Cumple con RoHS
Contiene plomo - cumple con las excepciones 6a / 6b / 6c.

Contiene sustancias SEP > 0,1% p / p
Contiene plomo - Lista SVHC [REACH] desde 23.01.2024.

Contiene sustancias de la Proposición 65
El plomo puede causar cáncer y daño reproductivo debido a la exposición
https://www.P65Warnings.ca.gov/

Libre de Materiales Conflictivos
Este producto no contiene ninguna sustancia designada como "minerales en conflicto" como tantalio, estaño, oro o tungsteno de la República Democrática del Congo o países adyacentes.