Casquillos de Centraje • para posicionadores retráctiles y empuñaduras índice

22110.0476

Descripción del producto

Los casquillos de centraje son adecuados para posicionadores retráctiles y empuñaduras índice. Bajo desgaste gracias al rodamiento templado.

Material

- Acero inoxidable, templado

Dibujo

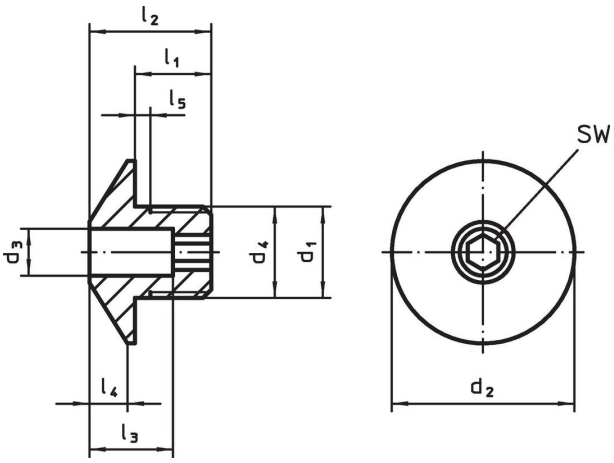

Información para el pedido

Dimensiones									Para tornillo	SW		Referencia
d_1	d_3 +0,1	d_2	d_4 -0,05	l_1	l_2	l_3	l_4	l_5 +0,5				
[mm]									[mm]	[mm]	[g]	
Acero inoxidable												
M12 x 1,5	**6,2**	24	12	10	16	11	5	1,5	**6**	4	16	**22110.0476**

Ejemplo de aplicación

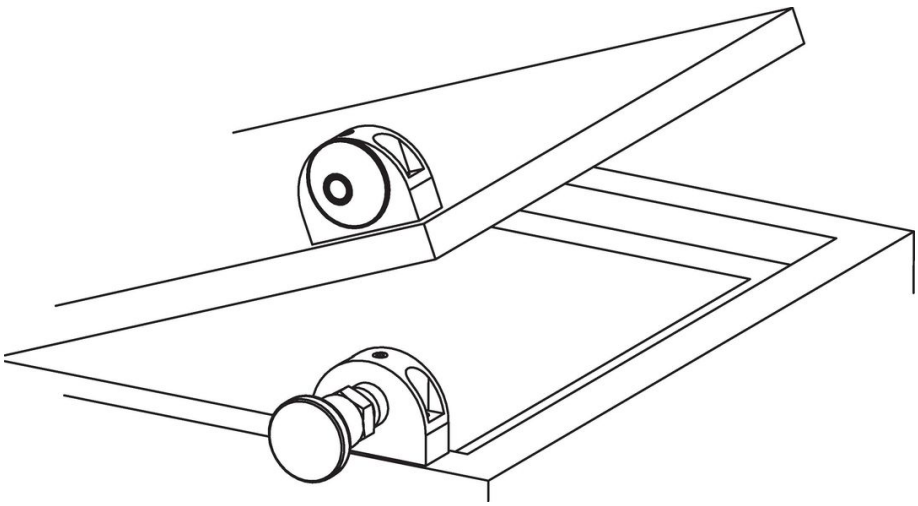

Cumplimiento

Cumple con RoHS
Cumple con la Directiva 2011/65/UE y la Directiva 2015/863.

No contiene sustancias SVHC
Ninguna sustancia SVHC con más del 0,1% p/p contenida - Lista SVHC [REACH] desde 23.01.2024.

No contiene sustancias de la Proposición 65
No se incluyen sustancias de la Propuesta 65.
https://www.P65Warnings.ca.gov/

Libre de Materiales Conflictivos
Este producto no contiene ninguna sustancia designada como "minerales en conflicto" como tantalio, estaño, oro o tungsteno de la República Democrática del Congo o países adyacentes.