Elementos de Sujeción • para posicionadores retráctiles y empuñaduras índice, de fundición
22110.0412

Descripción del producto

Facilita el montaje y amplía las aplicaciones para los posicionadores y las empuñaduras índice. Pueden ser utilizados como asiento para casquillos de posicionamiento EH 22110.

Material

Espiga Roscada
- Acero, pavonado, con prisionero de latón

Cuerpo
- Zamak, recubierto de plástico, negro

Montaje

Las empuñaduras índice debe ser montadas en el agujero d_1 en el lado avellanado.

Más información

Otros productos

- Casquillos de Centraje, para posicionadores retráctiles y empuñaduras índice

Dibujo

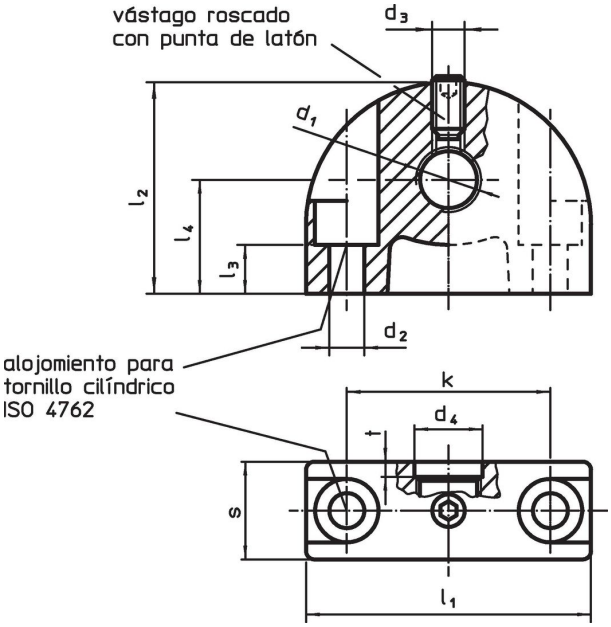

Información para el pedido

Dimensiones													Referencia
d_1	d_2	d_3	d_4	k	l_1	l_2	l_3	l_4	s	t	máx. [°C]	[g]	
[mm]													
fijación perpendicular al posicionador													
M12 x 1,5	4,3	M4	12,2	25	35	26	11,5	14	12	3	100	41	22110.0412

Ejemplo de aplicación

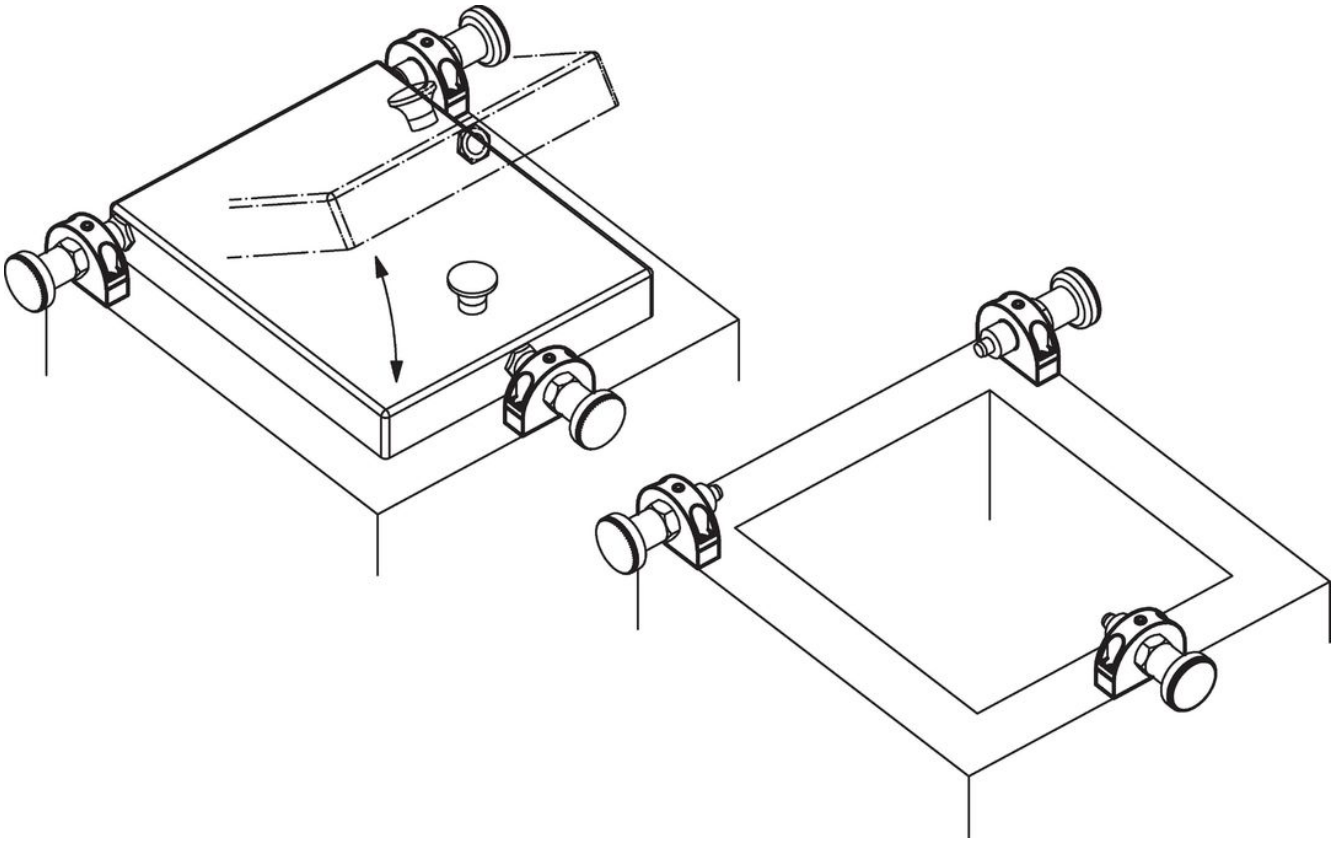

Cumplimiento

Cumple con RoHS
Contiene plomo - cumple con las excepciones 6a / 6b / 6c.

Contiene sustancias SEP > 0,1% p / p
Contiene plomo - Lista SVHC [REACH] desde 23.01.2024.

Contiene sustancias de la Proposición 65

El plomo puede causar cáncer y daño reproductivo debido a la exposición
https://www.P65Warnings.ca.gov/

Libre de Materiales Conflictivos
Este producto no contiene ninguna sustancia designada como "minerales en conflicto" como tantalio, estaño, oro o tungsteno de la República Democrática del Congo o países adyacentes.