Posicionadores Retráctiles Compactos • con cuello hexagonal

22110.0153

Descripción del producto

Los posicionadores retráctiles se utilizan para indexar.
Tanto los posicionadores con bloqueo, o sin él, presentan el mismo tamaño.
Puede ser totalmente atornillado gracias a la muesca fina al final de la rosca.

Material

Cuerpo
- Acero, pavonado

Vástago
- Acero, templado

Montaje

La longitud de rosca puede adaptarse con anillos distanciadores para posicionadores retráctiles (EH 22120.).

Más información

Notas

No desmontable.
Las contratuercas deben pedirse por separado.

Otros productos

- Elementos de Sujeción, para posicionadores retráctiles y empuñaduras índice, de fundición
- Casquillos de Posicionamiento, para posicionadores retráctiles y empuñaduras índice
- Anillos Distanciadores, para posicionadores retráctiles

Dibujo

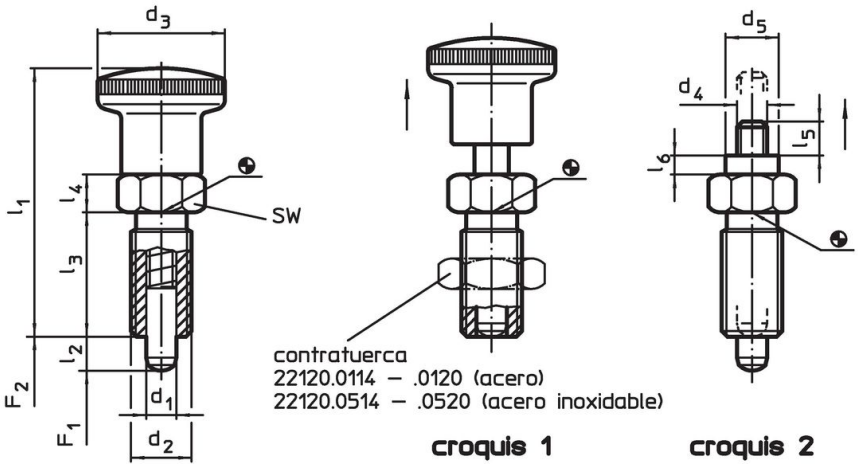

Información para el pedido

Dimensiones									SW	Presión[1]				Referencia
d_1 -0,02 -0,05	d_2	l_2 mín.	d_4	d_5	l_3	l_4	l_5	l_6		F_1 ~	F_2 ~	máx.		
[mm]									[mm]	[N]		[°C]	[g]	
sin pomo – croquis 2, Acero														
8	M16 x 1,5	**12**	M6	10	26	8	8,5	4	17	8,5	28	250	55	22110.0153

[1] valor medio estadístico

Accesorios

	Dimensiones d_2 [mm]	Tamaño de llave [mm]	[g]	Referencia
Contratuercas ISO 8675 (DIN 439), Acero				
	M16 x 1,5	24	15,0	22120.0118

Ejemplo de aplicación

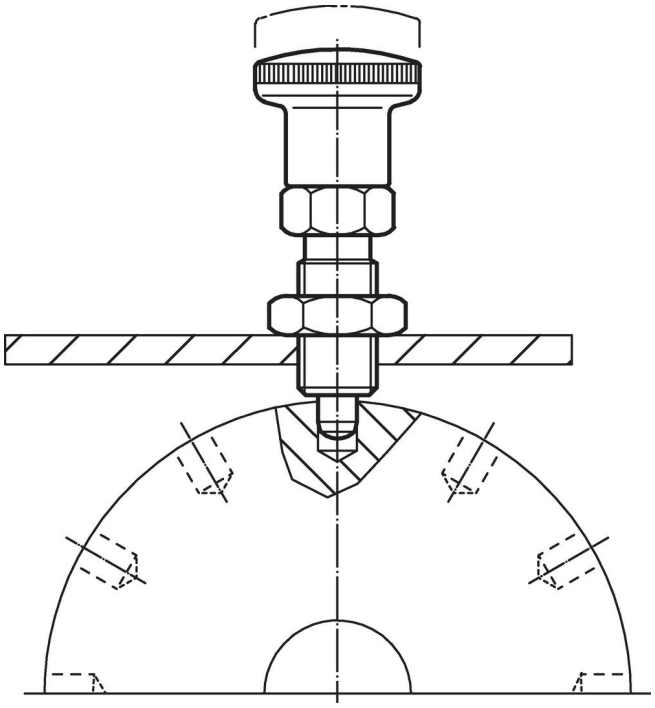

Cumplimiento

Cumple con RoHS

Contiene plomo - cumple con las excepciones 6a / 6b / 6c.

Contiene sustancias SEP > 0,1% p / p

Contiene plomo - Lista SVHC [REACH] desde 23.01.2024.

Contiene sustancias de la Proposición 65

El plomo puede causar cáncer y daño reproductivo debido a la exposición
https://www.P65Warnings.ca.gov/

Libre de Materiales Conflictivos

Este producto no contiene ninguna sustancia designada como "minerales en conflicto" como tantalio, estaño, oro o tungsteno de la República Democrática del Congo o países adyacentes.