Cuerpos Elásticos

22100.0016

Descripción del producto

Los cuerpos elásticos se pueden utilizar para posicionar.

Material

Cuerpo
- Acero, niquelado

Muelle
- Acero inoxidable 1.4310

Más información

Notas

Muelles especiales, bajo pedido.

Dibujo

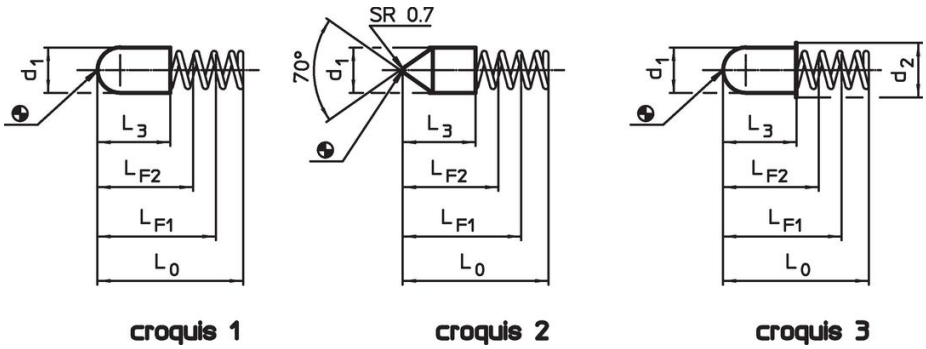

Información para el pedido

Dimensiones					Carrera	Presión[1]		Elasticidad			Referencia
d_1 ±0,05	L_0	L para F1	L para F2	L_3	s	F_1 ~	F_2 ~		máx.		
[mm]					[mm]	[N]		[N/mm]	[°C]	[g]	
cuerpo de acero, redondo – croquis 1											
2,6	8	6,5	5,2	3,8	1,3	1,1	2	0,7	250	0,1	22100.0016

[1] valor medio estadístico

Ejemplo de aplicación

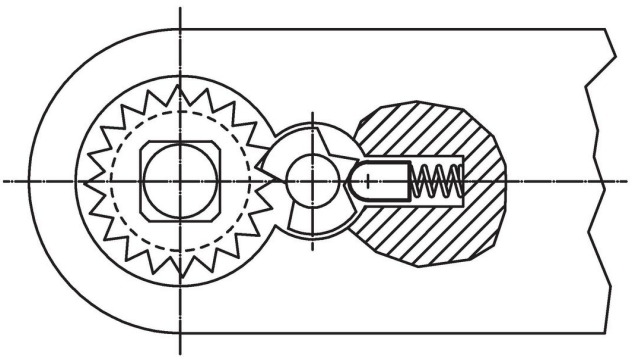

Cumplimiento

Cumple con RoHS

Cumple con la Directiva 2011/65/UE y la Directiva 2015/863.

No contiene sustancias SVHC

Ninguna sustancia SVHC con más del 0,1% p/p contenida - Lista SVHC [REACH] desde 23.01.2024.

No contiene sustancias de la Proposición 65

No se incluyen sustancias de la Propuesta 65.
https://www.P65Warnings.ca.gov/

Libre de Materiales Conflictivos

Este producto no contiene ninguna sustancia designada como "minerales en conflicto" como tantalio, estaño, oro o tungsteno de la República Democrática del Congo o países adyacentes.