Posicionadores • dos lados

22090.0080

Descripción del producto

Utilización para posicionar o asegurar, y como conexión eléctrica.

Material

Cuerpo
- Latón

Bola
- Acero inoxidable, templado

Muelle
- Acero inoxidable

Más información

Notas

Ejecuciones especiales bajo pedido.
Los posicionadores son especialmente testados en presión y carrera.

Referencias

Cálculo de la resistencia al cizallamiento, consulten el anexo de Datos Técnicos.

Dibujo

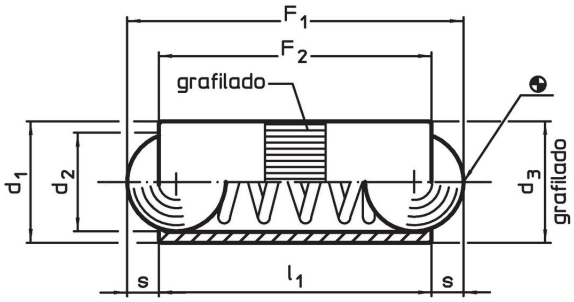

Información para el pedido

Dimensiones d_1	d_2	d_3	l_1	Carrera s	Presión[1] F_1 ~	F_2 ~	máx.	Alojamiento H8		Referencia
[mm]				[mm]	[N]		[°C]	[mm]	[g]	
8	6,5	8,03	18	2,1	6	15	250	8	5,1	**22090.0080**

[1] valor medio estadístico

Ejemplo de aplicación

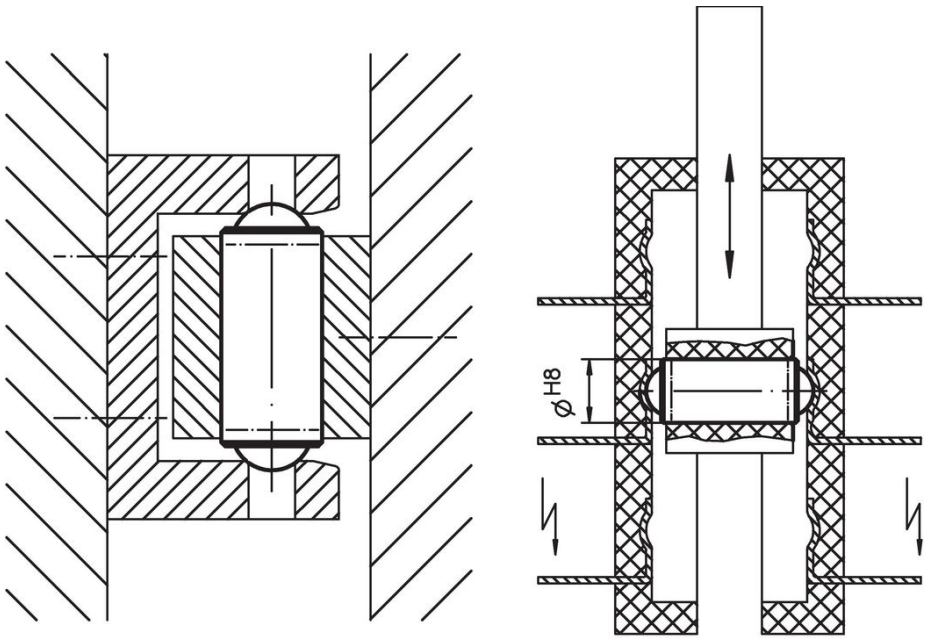

Cumplimiento

Cumple con RoHS

Contiene plomo - cumple con las excepciones 6a / 6b / 6c.

Contiene sustancias SEP > 0,1% p / p

Contiene plomo - Lista SVHC [REACH] desde 23.01.2024.

Contiene sustancias de la Proposición 65

El plomo puede causar cáncer y daño reproductivo debido a la exposición
https://www.P65Warnings.ca.gov/

Libre de Materiales Conflictivos

Este producto no contiene ninguna sustancia designada como "minerales en conflicto" como tantalio, estaño, oro o tungsteno de la República Democrática del Congo o países adyacentes.