Soportes • para posicionadores
22082.0108

Descripción del producto

Los soportes se utilizan para montar los posicionadores, lisos, con cuello (EH 22080) en un lateral.

Material

- Zamak, niquelado-plata

Montaje

Las versiones de lado izquierdo y derecho (croquis 1 / croquis 3) se sujetan utilizando un solo tornillo, y se suministran con un dispositivo de bloqueo antigiro.

Más información

Referencias

Adecuado para posicionadores, lisos, con cuello y bola (EH 22080.)

Dibujo

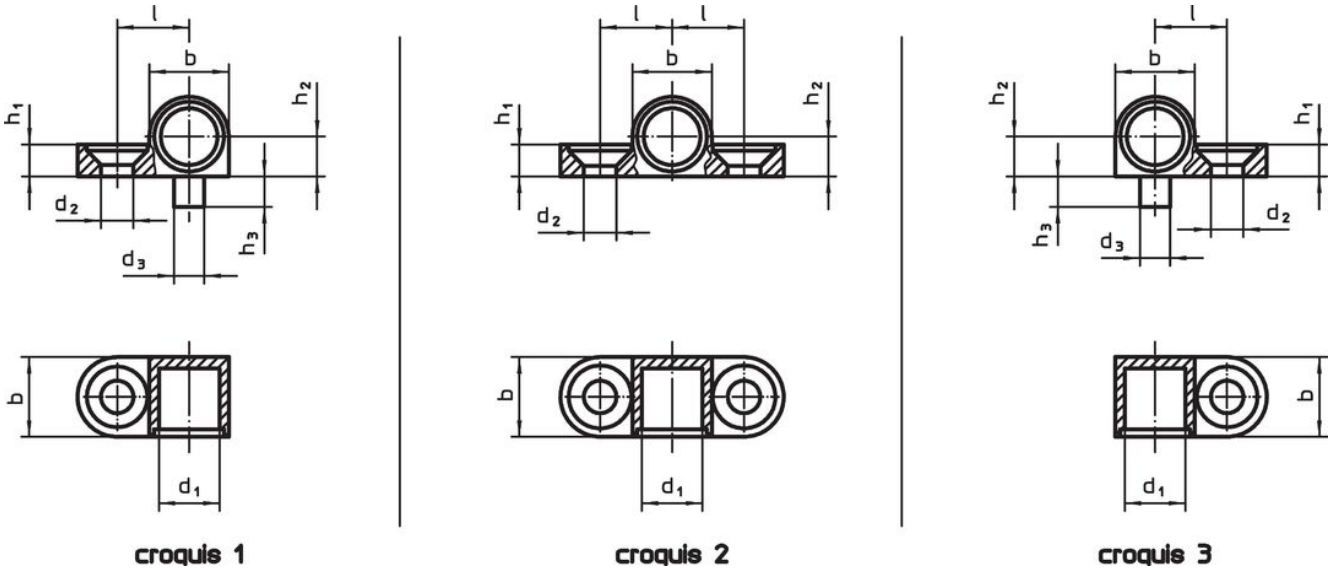

Información para el pedido

Dimensiones						Rosca apropiada		Referencia
d_1	d_2	b	h_1	h_2 ±0,05	l ±0,05			
[mm]						[mm]	[g]	
bilateral – croquis 2								
8	4,3	10,5	4,2	5,25	9,5	M4	6,5	**22082.0108**

Ejemplo de aplicación

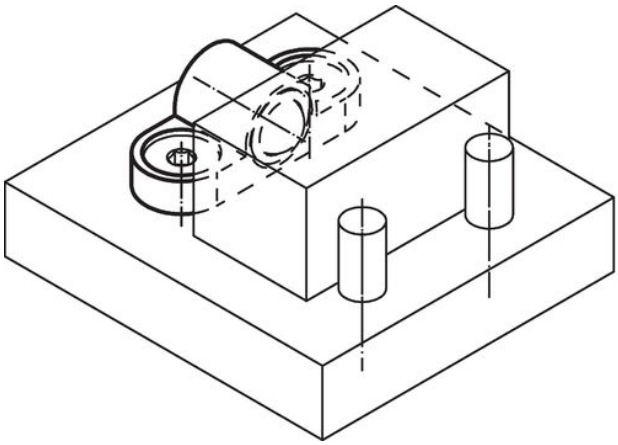

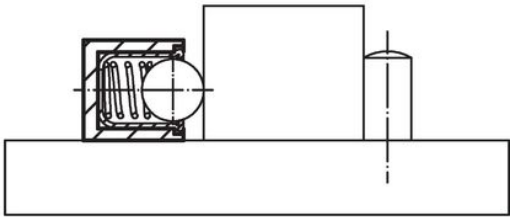

Cumplimiento

Cumple con RoHS

Contiene plomo - cumple con las excepciones 6a / 6b / 6c.

Contiene sustancias SEP > 0,1% p / p

Contiene plomo - Lista SVHC [REACH] desde 23.01.2024.

Contiene sustancias de la Proposición 65

El plomo puede causar cáncer y daño reproductivo debido a la exposición
https://www.P65Warnings.ca.gov/

Libre de Materiales Conflictivos

Este producto no contiene ninguna sustancia designada como "minerales en conflicto" como tantalio, estaño, oro o tungsteno de la República Democrática del Congo o países adyacentes.