Posicionadores • lisos, largos, con cuello y bola

22080.1106

Descripción del producto

Utilizado para posicionar o aplicar presión, como retén o para expulsión.
Esta versión tiene mayores fuerzas de resorte que la versión estándar. "EH 22080. Posicionadores, lisos, con cuello y bola".

Material

Cuerpo
- Acero inoxidable 1.4303

Bola
- Acero inoxidable, templado

Muelle
- Acero inoxidable

Más información

Notas

Ejecuciones especiales bajo pedido.
Los posicionadores son especialmente testados en presión y carrera.

Referencias

Cálculo de la resistencia al cizallamiento, consulten el anexo de Datos Técnicos.

Otros productos

- Posicionadores, lisos, con cuello y bola

Dibujo

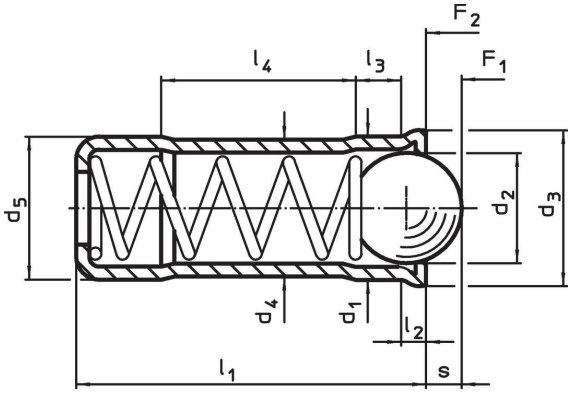

Información para el pedido

Dimensiones									Carrera	Presión[1]			Alojamiento		Referencia
d_1 +0,1 +0,04	d_2	d_3	d_4	d_5 ±0,04	l_1	l_2 ~	l_3 ~	l_4 ~	s +0,2 -0,1	F_1 ~	F_2 ~	máx.	H7		
[mm]									[mm]	[N]		[°C]	[mm]	[g]	
6	5	6,5	5,85	6	15	1	2,3	8,2	1,7	28	47,5	250	6	1,7	22080.1106

[1] valor medio estadístico

Ejemplo de aplicación

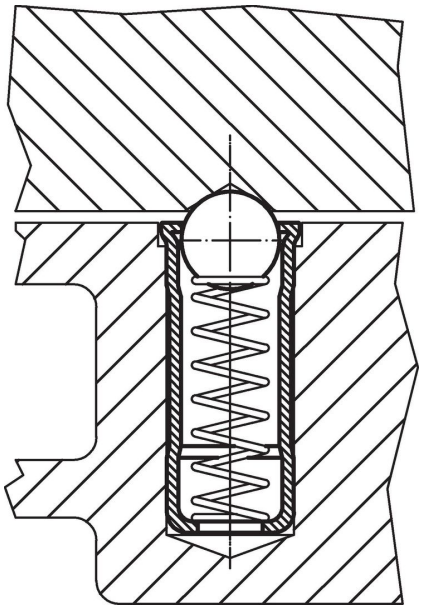

Cumplimiento

Cumple con RoHS
Cumple con la Directiva 2011/65/UE y la Directiva 2015/863.

No contiene sustancias SVHC
Ninguna sustancia SVHC con más del 0,1% p/p contenida - Lista SVHC [REACH] desde 23.01.2024.

No contiene sustancias de la Proposición 65
No se incluyen sustancias de la Propuesta 65.
https://www.P65Warnings.ca.gov/

Libre de Materiales Conflictivos
Este producto no contiene ninguna sustancia designada como "minerales en conflicto" como tantalio, estaño, oro o tungsteno de la República Democrática del Congo o países adyacentes.