Posicionadores • lisos, sin cuello

22080.0306

Descripción del producto

Utilizado para posicionar o aplicar presión, como retén o para expulsión.

Material

Cuerpo
- Acero inoxidable 1.4305

Bola
- Acero inoxidable, templado

Muelle
- Acero inoxidable

Montaje

El alojamiento se debe adaptar a cada aplicación.Se recomienda un orificio de ubicación de tamaño F8 para un fácil montaje y un tamaño H9 cuando se requiere un ajuste apretado.

Características

Muelle estándar: sin marca

Muelle estándar

Muelle fuerte

Más información

Notas

Ejecuciones especiales bajo pedido.
Los posicionadores son especialmente testados en presión y carrera.

Referencias

Cálculo de la resistencia al cizallamiento, consulten el anexo de Datos Técnicos.

Otros productos

- Posicionadores, lisos, sin cuello, con bola móvil

Dibujo

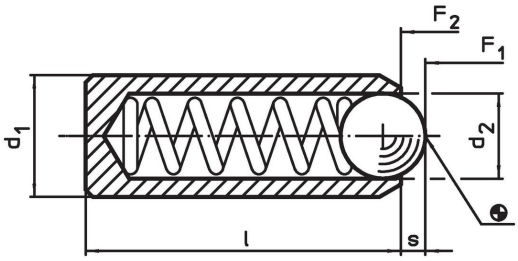

Información para el pedido

Dimensiones			Carrera	Presión[1]			Alojamiento junta de conexión F8 / ajuste a presión H9		Referencia
d_1 ±0,04	d_2	l	s	F_1 ~	F_2 ~	máx.			
[mm]			[mm]	[N]		[°C]	[mm]	[g]	
acero inoxidable, muelle estándar									
2	1	3,5	0,3	0,8	1,5	250	2	0,1	22080.0306

[1] valor medio estadístico

Ejemplo de aplicación

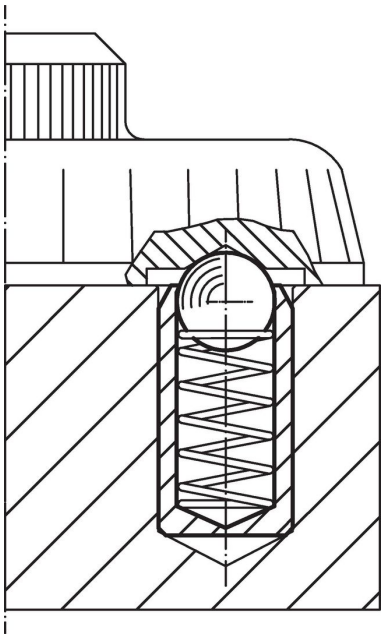

Cumplimiento

Cumple con RoHS
Cumple con la Directiva 2011/65/UE y la Directiva 2015/863.

No contiene sustancias SVHC
Ninguna sustancia SVHC con más del 0,1% p/p contenida - Lista SVHC [REACH] desde 23.01.2024.

No contiene sustancias de la Proposición 65
No se incluyen sustancias de la Propuesta 65.
https://www.P65Warnings.ca.gov/

Libre de Materiales Conflictivos
Este producto no contiene ninguna sustancia designada como "minerales en conflicto" como tantalio, estaño, oro o tungsteno de la República Democrática del Congo o países adyacentes.