Posicionadores • lisos, con cuello y bola

22080.0205

Descripción del producto

Utilizado para posicionar o aplicar presión, como retén o para expulsión.

Material

Cuerpo
- Latón

Bola
- Acero inoxidable, templado

Muelle
- Acero inoxidable

Montaje

Se recomienda una tolerancia de H7 para el agujero de alojamiento de d_1.

Características

Muelle estándar: sin marca

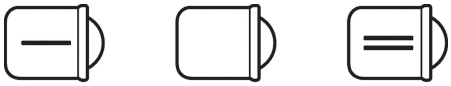

muelle suave | muelle estándar | muelle fuerte

Más información

Notas

Ejecuciones especiales bajo pedido.
Los posicionadores son especialmente testados en presión y carrera.

Referencias

Cálculo de la resistencia al cizallamiento, consulten el anexo de Datos Técnicos.
Versión con mayore fuerza de resorte ver "EH 22080. Posicionadores, lisos, largos, con cuello y bola".

Otros productos

- Posicionadores, con cuello y bola, ranura frontal
- Posicionadores, lisos, largos, con cuello y bola
- Posicionadores, lisos, con cuello y bola, autoajustables
- Soportes, para posicionadores

Dibujo

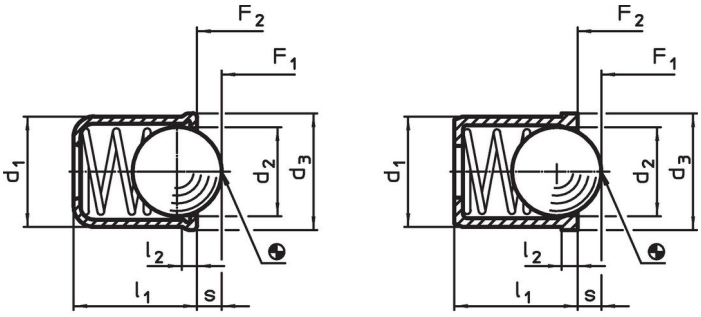

croquis 1 | croquis 2

Información para el pedido

Dimensiones					Carrera	Presión[1]			Alojamiento		Referencia
d_1 +0,1	d_2	d_3	l_1	l_2 ~	s	F_1 ~	F_2 ~	máx.	H7		
[mm]					[mm]	[N]		[°C]	[mm]	[g]	
cuerpo de latón, bola de acero inoxidable, muelle estándar – croquis 2											
5	4	5,5	6	1	1	4	6,5	250	5	0,7	22080.0205

[1] valor medio estadístico

Ejemplo de aplicación

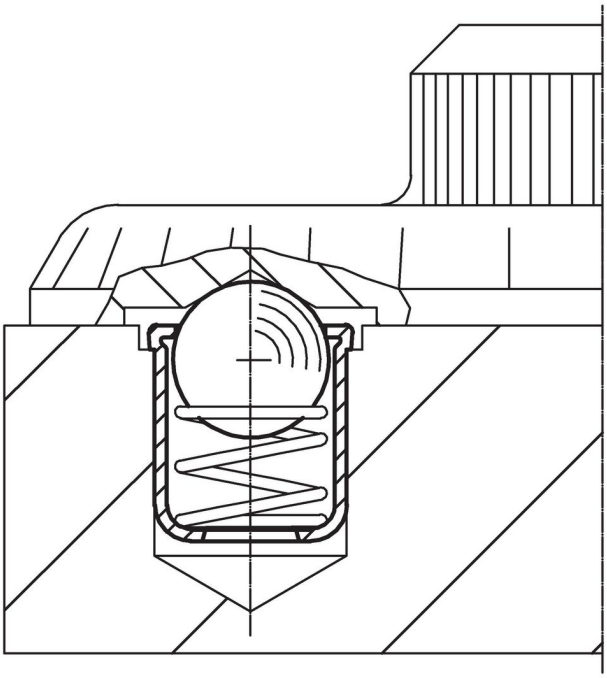

Cumplimiento

Cumple con RoHS

Contiene plomo - cumple con las excepciones 6a / 6b / 6c.

Contiene sustancias SEP > 0,1% p / p

Contiene plomo - Lista SVHC [REACH] desde 23.01.2024.

Contiene sustancias de la Proposición 65

El plomo puede causar cáncer y daño reproductivo debido a la exposición
https://www.P65Warnings.ca.gov/

Libre de Materiales Conflictivos

Este producto no contiene ninguna sustancia designada como "minerales en conflicto" como tantalio, estaño, oro o tungsteno de la República Democrática del Congo o países adyacentes.