Posicionadores • con cuello y bola, ranura frontal

22075.0612

Descripción del producto

Utilizado para posicionar o aplicar presión, como retén o para expulsión.
Este posicionador se caracteriza por el cuello con ranura frontal. Esto lo hace adecuado para aplicaciones que requieren una superfície plana cuando se atornilla.

Material

Cuerpo
- Termoplástico POM, azul

Bola
- Acero inoxidable, templado

Muelle
- Acero inoxidable

Más información

Notas

Ejecuciones especiales bajo pedido.
Los posicionadores son especialmente testados en presión y carrera.

Referencias

Rosca-freno bajo pedido, por favor consulten el anexo de Datos Técnicos.
Cálculo de la resistencia al cizallamiento, consulten el anexo de Datos Técnicos.

Otros productos

- Posicionadores, lisos, con cuello y bola

Dibujo

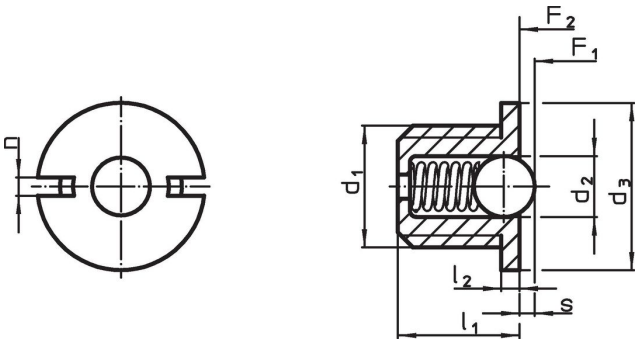

Información para el pedido

Dimensiones						Carrera	Presión[1]					Referencia
d_1	d_2	d_3 -0,1	l_1	l_2 -0,1	n	s +0,1 -0,1	F_1 ~	F_2 ~	mín.	máx.		
[mm]						[mm]	[N]		[°C]		[g]	
cuerpo de termoplástico, bola de acero inoxidable, muelle estándar												
M12	8	14	**11,5**	1,5	2,7	**2,4**	11,2	22,3	-30	50	3,2	**22075.0612**

[1] valor medio estadístico

Accesorios

	Dimensiones					Referencia
	d_1	b	d	l		
	[mm]				[g]	
Herramienta de Montaje						
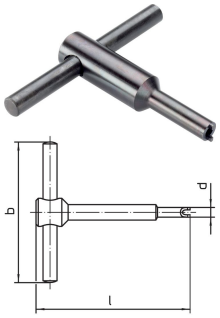	**M12**	80	13,7	80	127	22075.0912

Ejemplo de aplicación

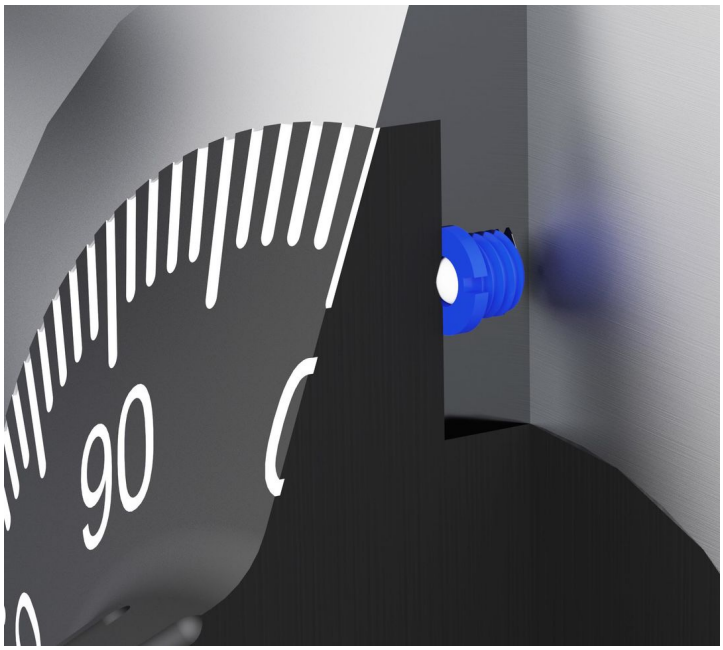

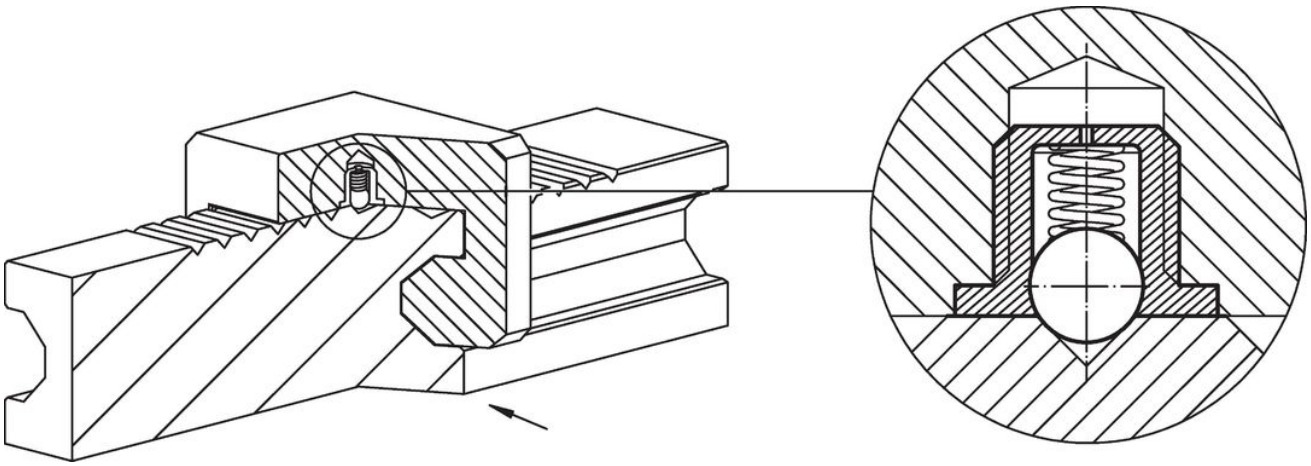

Cumplimiento

Cumple con RoHS

Cumple con la Directiva 2011/65/UE y la Directiva 2015/863.

No contiene sustancias SVHC

Ninguna sustancia SVHC con más del 0,1% p/p contenida - Lista SVHC [REACH] desde 23.01.2024.

No contiene sustancias de la Proposición 65

No se incluyen sustancias de la Propuesta 65.
https://www.P65Warnings.ca.gov/

Libre de Materiales Conflictivos

Este producto no contiene ninguna sustancia designada como "minerales en conflicto" como tantalio, estaño, oro o tungsteno de la República Democrática del Congo o países adyacentes.