Posicionadores • con cuello y bola, ranura frontal

22075.0005

Descripción del producto

Utilizado para posicionar o aplicar presión, como retén o para expulsión.
Este posicionador se caracteriza por el cuello con ranura frontal. Esto lo hace adecuado para aplicaciones que requieren una superfície plana cuando se atornilla.

Material

Cuerpo
- Acero de decoletaje, pavonado

Bola
- Acero inoxidable, templado

Muelle
- Acero inoxidable

Más información

Notas

Ejecuciones especiales bajo pedido.
Los posicionadores son especialmente testados en presión y carrera.

Referencias

Rosca-freno bajo pedido, por favor consulten el anexo de Datos Técnicos.
Cálculo de la resistencia al cizallamiento, consulten el anexo de Datos Técnicos.

Otros productos

- Posicionadores, lisos, con cuello y bola

Dibujo

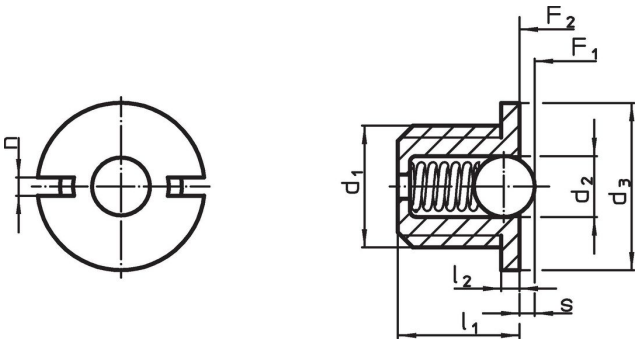

Información para el pedido

Dimensiones						Carrera	Presión[1]				Referencia
d_1	d_2	d_3 -0,1	l_1	l_2 -0,1	n	s +0,1 -0,1	F_1 ~	F_2 ~	máx.		
[mm]						[mm]	[N]		[°C]	[g]	
cuerpo de acero de decoletaje, bola de acero inoxidable, muelle estándar											
M5	3	7	**5**	0,8	1,2	**0,8**	2,9	4,5	250	0,5	**22075.0005**

[1] valor medio estadístico

Accesorios

	Dimensiones					Referencia
	d_1	b	d	l		
	[mm]				[g]	
Herramienta de Montaje						
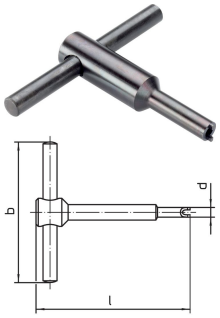	**M 5**	50	6,7	55	24	22075.0905

Ejemplo de aplicación

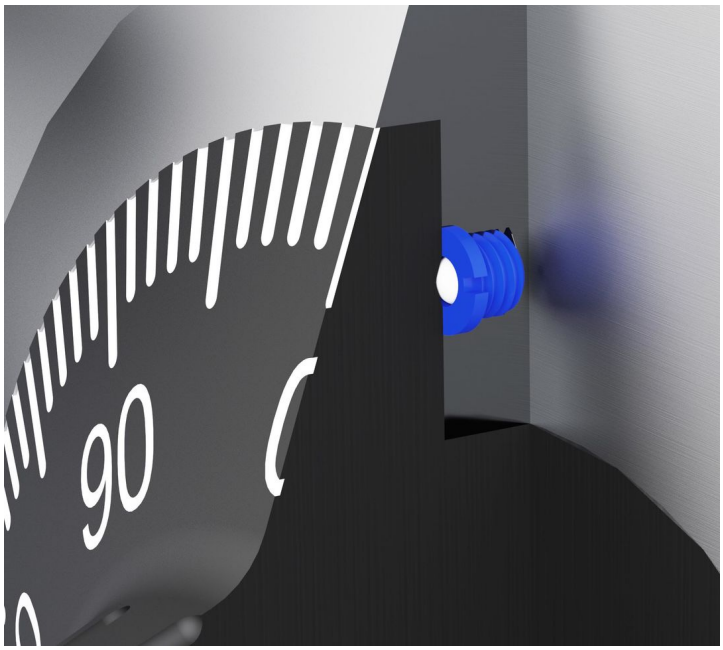

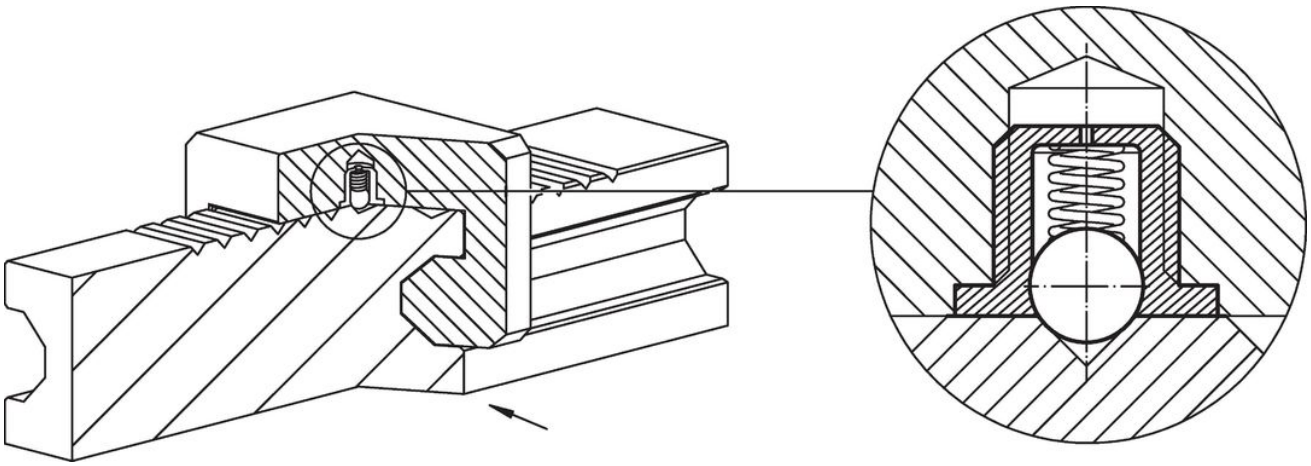

Cumplimiento

Cumple con RoHS

Contiene plomo - cumple con las excepciones 6a / 6b / 6c.

Contiene sustancias SEP > 0,1% p / p

Contiene plomo - Lista SVHC [REACH] desde 23.01.2024.

Contiene sustancias de la Proposición 65

El plomo puede causar cáncer y daño reproductivo debido a la exposición
https://www.P65Warnings.ca.gov/

Libre de Materiales Conflictivos

Este producto no contiene ninguna sustancia designada como "minerales en conflicto" como tantalio, estaño, oro o tungsteno de la República Democrática del Congo o países adyacentes.