Posicionadores • largos

22070.0614

Descripción del producto

Utilización como expulsor, como retén, para aplicar presión o como elemento amortiguador.

Material

Vástago
- Acero, cementado, pavonado

Cuerpo
- Acero termotratado, templado, pavonado

Muelle
- Acero inoxidable

Montaje

Los posicionadores se montan y desmontan gracias a la ranura o al hexágono interior. Por favor utilice una herramienta especial para el montaje con ranura (lado del vástago).

Características

Muelle estándar: sin marca

Más información

Notas

Ejecuciones especiales bajo pedido.
Los posicionadores son especialmente testados en presión y carrera.

Referencias

Rosca freno: recubrimiento de poliamida por todos los puntos (para más detalles, consulte las páginas de datos técnicos).

Dibujo

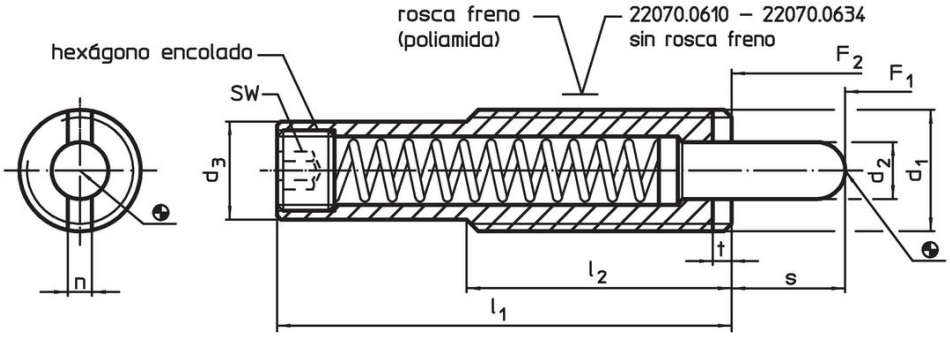

Información para el pedido

Dimensiones							Carrera	SW	Presión[1]				Referencia
d_1	d_2	d_3	l_1	l_2	n	t	s		F_1 ~	F_2 ~	máx.		
[mm]							[mm]	[mm]	[N]		[°C]	[g]	
cuerpo en acero termotratado, muelle estándar, sin rosca freno													
M16	7,3	13,4	**150**	35	3,2	3	**31**	8	21	89	250	117	22070.0614

[1] valor medio estadístico

Accesorios

	Dimensiones					Referencia
	d_1	b	d	l	[g]	
	[mm]					
Herramienta para montaje por la ranura (lado del vástago)						
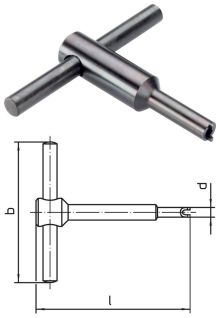	**M16**	80	13,4	95	110	22070.0834

Ejemplo de aplicación

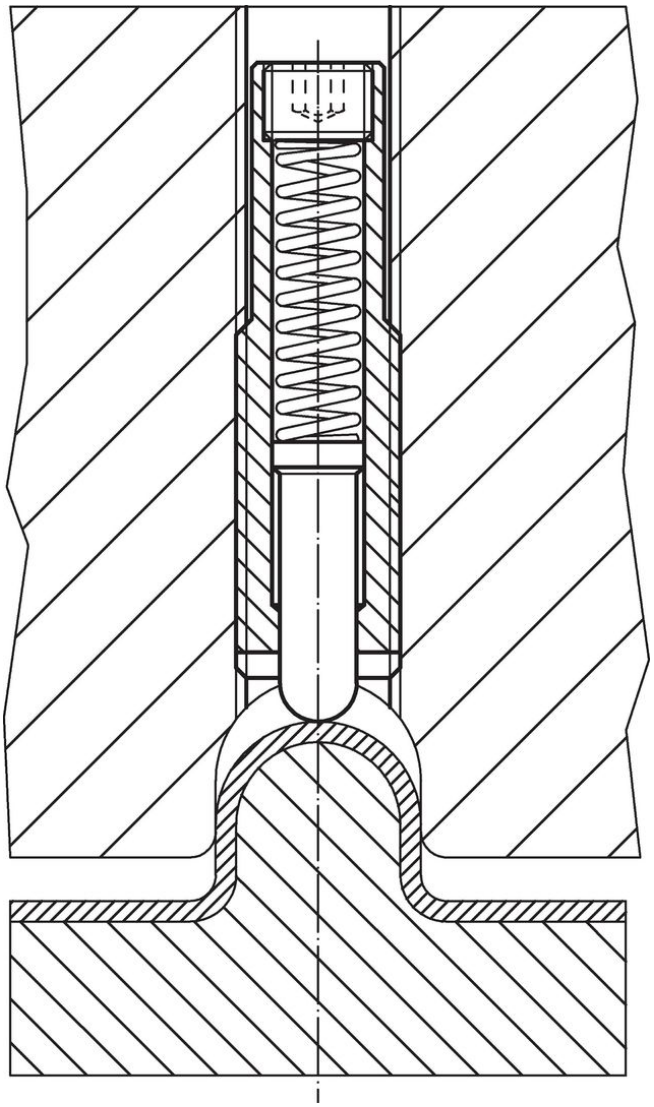

Cumplimiento

Cumple con RoHS

Cumple con la Directiva 2011/65/UE y la Directiva 2015/863.

No contiene sustancias SVHC

Ninguna sustancia SVHC con más del 0,1% p/p contenida - Lista SVHC [REACH] desde 23.01.2024.

No contiene sustancias de la Proposición 65

No se incluyen sustancias de la Propuesta 65.
https://www.P65Warnings.ca.gov/

Libre de Materiales Conflictivos

Este producto no contiene ninguna sustancia designada como "minerales en conflicto" como tantalio, estaño, oro o tungsteno de la República Democrática del Congo o países adyacentes.