Posicionadores • largos

22070.0530

Descripción del producto

Utilización como expulsor, como retén, para aplicar presión o como elemento amortiguador.

Material

Vástago
- Acero, cementado, pavonado

Cuerpo
- Acero de decoletaje, pavonado

Muelle
- Acero inoxidable

Montaje

Los posicionadores se montan y desmontan gracias a la ranura o al hexágono interior. Por favor utilice una herramienta especial para el montaje con ranura (lado del vástago).

Características

Muelle fuerte: marcado con dos líneas

Más información

Notas

Ejecuciones especiales bajo pedido.
Los posicionadores son especialmente testados en presión y carrera.

Referencias

Rosca freno: recubrimiento de poliamida por todos los puntos (para más detalles, consulte las páginas de datos técnicos).

Dibujo

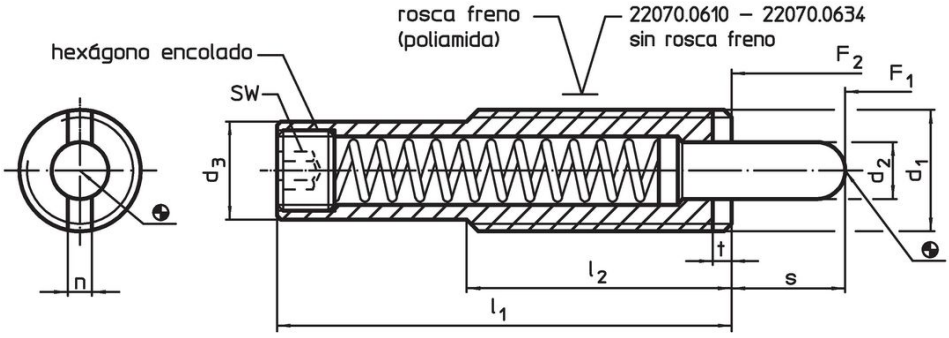

Información para el pedido

Dimensiones							Carrera	SW	Presión[1]					Referencia
d_1	d_2	d_3	l_1	l_2	n	t	s		F_1 ~	F_2 ~	mín.	máx.		
[mm]							[mm]	[mm]	[N]		[°C]		[g]	
cuerpo en acero de decoletaje, muelle fuerte, con rosca freno														
M16	8	13,4	**48**	35	3,2	3	**10**	6	10	43	-30	90	47	22070.0530

[1] valor medio estadístico

Accesorios

	Dimensiones					Referencia
	d_1	b	d	l	[g]	
	[mm]					
Herramienta para montaje por la ranura (lado del vástago)						
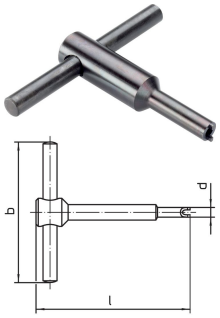	**M16**	80	13,4	95	110	22070.0834

Ejemplo de aplicación

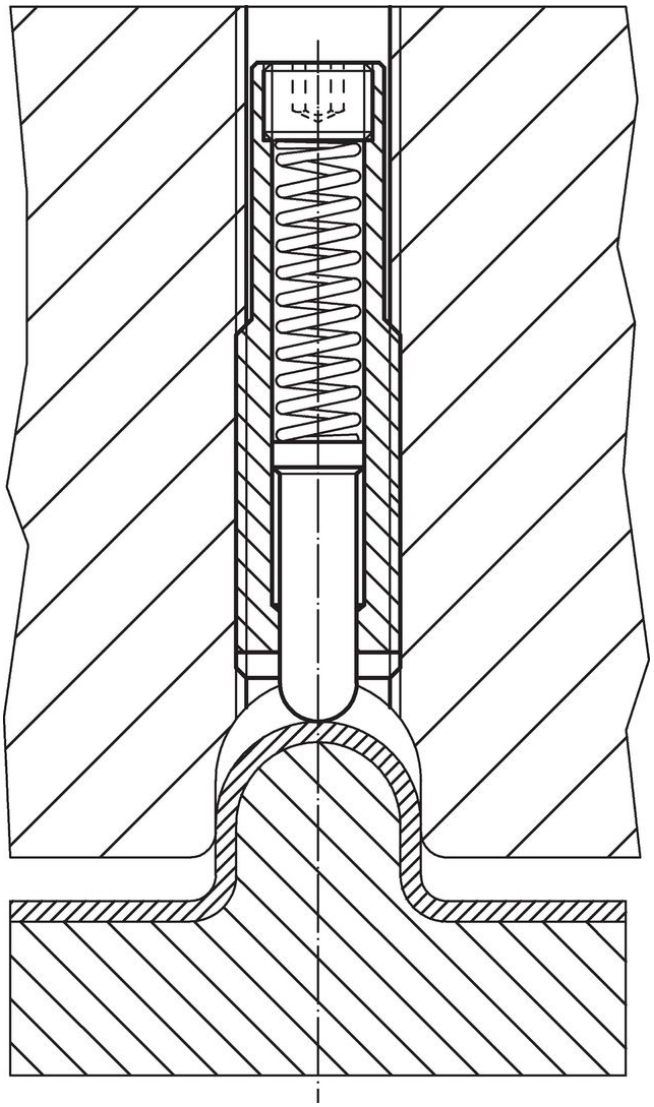

Cumplimiento

Cumple con RoHS

Contiene plomo - cumple con las excepciones 6a / 6b / 6c.

Contiene sustancias SEP > 0,1% p / p

Contiene plomo - Lista SVHC [REACH] desde 23.01.2024.

Contiene sustancias de la Proposición 65

El plomo puede causar cáncer y daño reproductivo debido a la exposición
https://www.P65Warnings.ca.gov/

Libre de Materiales Conflictivos

Este producto no contiene ninguna sustancia designada como "minerales en conflicto" como tantalio, estaño, oro o tungsteno de la República Democrática del Congo o países adyacentes.