Posicionadores • lisos

22070.0008

Descripción del producto

Especialmente diseñados para la utilización en la fabricación de utillajes.
Se usan como expulsores o como topes amortiguadores.
Por su forma, es imposible que el posicionador o alguna de sus partes pueda salir de su alojamiento.

Material

Vástago
- Acero, cementado, pavonado

Cuerpo
- Acero de decoletaje, pavonado

Muelle
- Acero inoxidable

Más información

Notas

Ejecuciones especiales bajo pedido.
Los posicionadores son especialmente testados en presión y carrera.

Dibujo

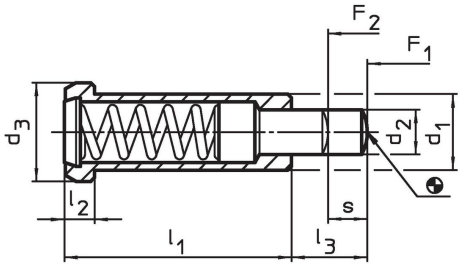

Información para el pedido

Dimensiones						Carrera	Presión[1]			Alojamiento		Referencia
d_1 -0,05	d_2	d_3	l_1	l_2	l_3	s	F_1 ~	F_2 ~	máx.	H7		
[mm]						[mm]	[N]		[°C]	[mm]	[g]	
acero de decoletaje, muelle estándar												
8	3,9	10	24	3,2	8	4,5	30	88	250	8	7,4	22070.0008

[1] valor medio estadístico

Ejemplo de aplicación

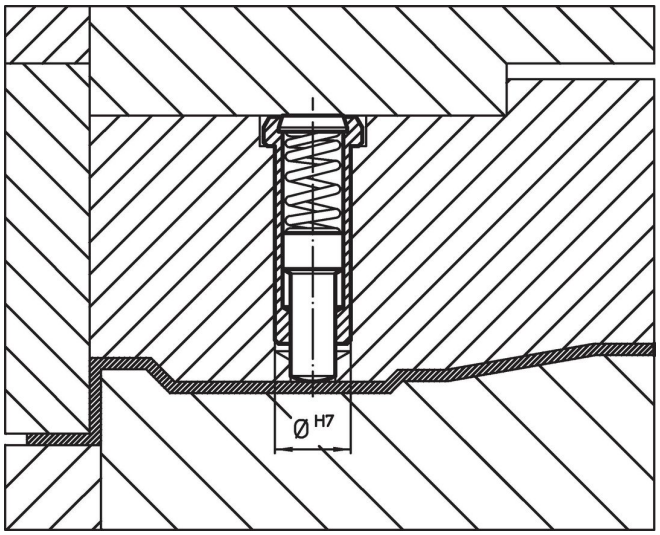

Cumplimiento

Cumple con RoHS

Contiene plomo - cumple con las excepciones 6a / 6b / 6c.

Contiene sustancias SEP > 0,1% p / p

Contiene plomo - Lista SVHC [REACH] desde 23.01.2024.

Contiene sustancias de la Proposición 65

El plomo puede causar cáncer y daño reproductivo debido a la exposición
https://www.P65Warnings.ca.gov/

Libre de Materiales Conflictivos

Este producto no contiene ninguna sustancia designada como "minerales en conflicto" como tantalio, estaño, oro o tungsteno de la República Democrática del Congo o países adyacentes.