Posicionadores • con hexágono interior y junta hermética

22060.0056

Descripción del producto

Utilizado para posicionar o aplicar presión, como retén o para expulsión.
Gracias a la junta no pueden penetrar líquidos en el interior del posicionador

Material

Vástago
- Acero de decoletaje, templado, pavonado

Junta
- NBR

Cuerpo
- Acero de decoletaje, pavonado

Muelle
- Acero inoxidable

Montaje

Los posicionadores se montan y desmontan gracias a la ranura o al hexágono interior.
Por favor utilice una herramienta especial para el montaje con ranura (lado del vástago).

Características

Muelle estándar: sin marca

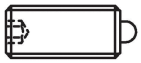

muelle estándar

muelle fuerte

Más información

Notas

Ejecuciones especiales bajo pedido.
Los posicionadores son especialmente testados en presión y carrera.

Referencias

Comparado al EH 22060., "sin junta", hay desviaciones en la dimensión l, el muelle y la temperatura de utilización.
Rosca-freno bajo pedido, por favor consulten el anexo de Datos Técnicos.

Otros productos

- Posicionadores, con hexágono interior

Dibujo

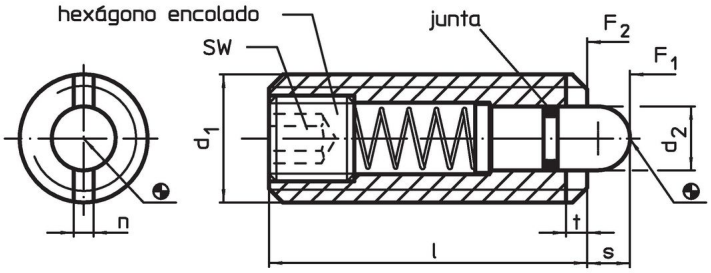

Información para el pedido

Dimensiones					SW	Carrera	Presión[1]					Referencia
d_1	d_2	l	n	t		s	F_1 ~	F_2 ~	mín.	máx.		
[mm]					[mm]	[mm]	[N]		[°C]		[g]	
acero de decoletaje, muelle estándar												
M16	7,5	40	3,2	2,5	5	5	36	58	-30	80	43	22060.0056

[1] valor medio estadístico

Accesorios

	Dimensiones					Referencia
	d_1	b	d	l		
	[mm]				[g]	
Herramienta para montaje por la ranura (lado del vástago)						
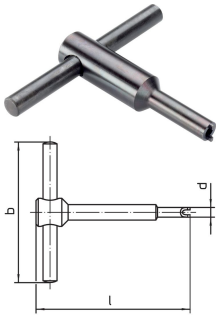	**M16**	100	13,50	105	144	22060.0916

Ejemplo de aplicación

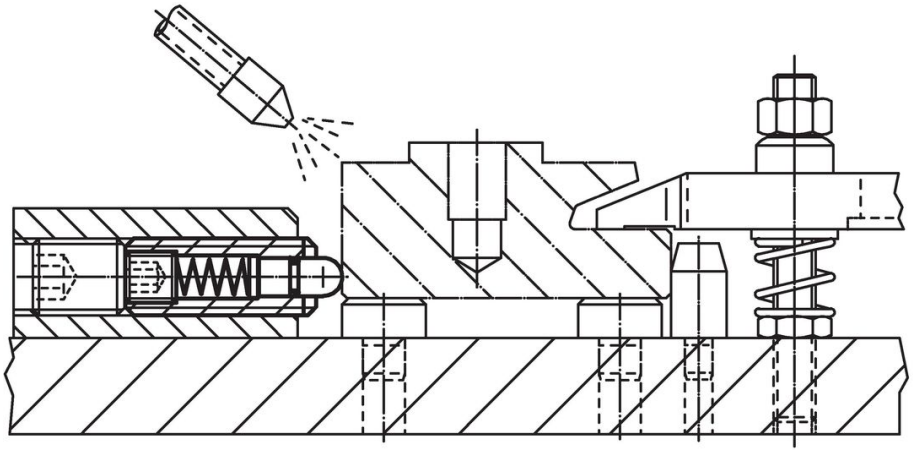

Cumplimiento

Cumple con RoHS
Contiene plomo - cumple con las excepciones 6a / 6b / 6c.

Contiene sustancias SEP > 0,1% p / p
Contiene plomo - Lista SVHC [REACH] desde 23.01.2024.

Contiene sustancias de la Proposición 65

El plomo puede causar cáncer y daño reproductivo debido a la exposición
https://www.P65Warnings.ca.gov/

Libre de Materiales Conflictivos
Este producto no contiene ninguna sustancia designada como "minerales en conflicto" como tantalio, estaño, oro o tungsteno de la República Democrática del Congo o países adyacentes.