Posicionadores • con bola de cerámica móvil y ranura, acero inoxidable A4

22051.0505

Descripción del producto

Utilizado para posicionar o aplicar presión, como retén o para expulsión.
El movimiento de la bola minimiza el desgaste en el punto de apoyo y como consecuencia se mejora el bloqueo, siempre en función del punto de apoyo.
Otra ventaja de la bola de cerámica móvil es el aislamiento eléctrico.
Características de la bola de cerámica:

- Alta resistencia a los impactos
- Resistente a la abrasión
- Antimagnética
- Aislamiento eléctrico

La versión de acero inoxidable A4 garantiza la máxima resistencia a la corrosión.

Material

Cuerpo
- Acero inoxidable A4

Rodamiento
- Plástico

Bola
- Cerámica

Muelle
- Acero inoxidable

Características

Muelle estándar: sin marca

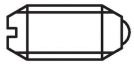

muelle estándar

muelle fuerte

Más información

Notas

Ejecuciones especiales bajo pedido.
Los posicionadores son especialmente testados en presión y carrera.

Referencias

Rosca-freno bajo pedido, por favor consulten el anexo de Datos Técnicos.
Cálculo de la resistencia al cizallamiento, consulten el anexo de Datos Técnicos.

Otros productos

- Posicionadores, con bola de cerámica y ranura, acero inoxidable A4

Dibujo

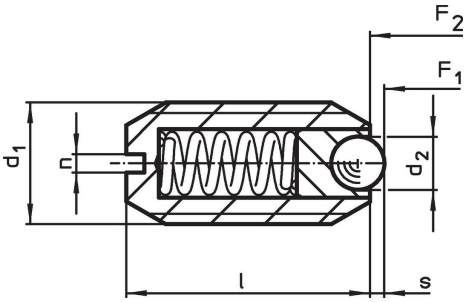

Información para el pedido

Dimensiones				Carrera	Presión[1]					Referencia
d_1	d_2	l	n	s	F_1	F_2	mín.	máx.		
[mm]				[mm]	[N]		[°C]		[g]	
muelle estándar										
M5	2	12	0,8	0,5	4,8	6,8	-30	90	0,9	22051.0505

[1] valor medio estadístico

Ejemplo de aplicación

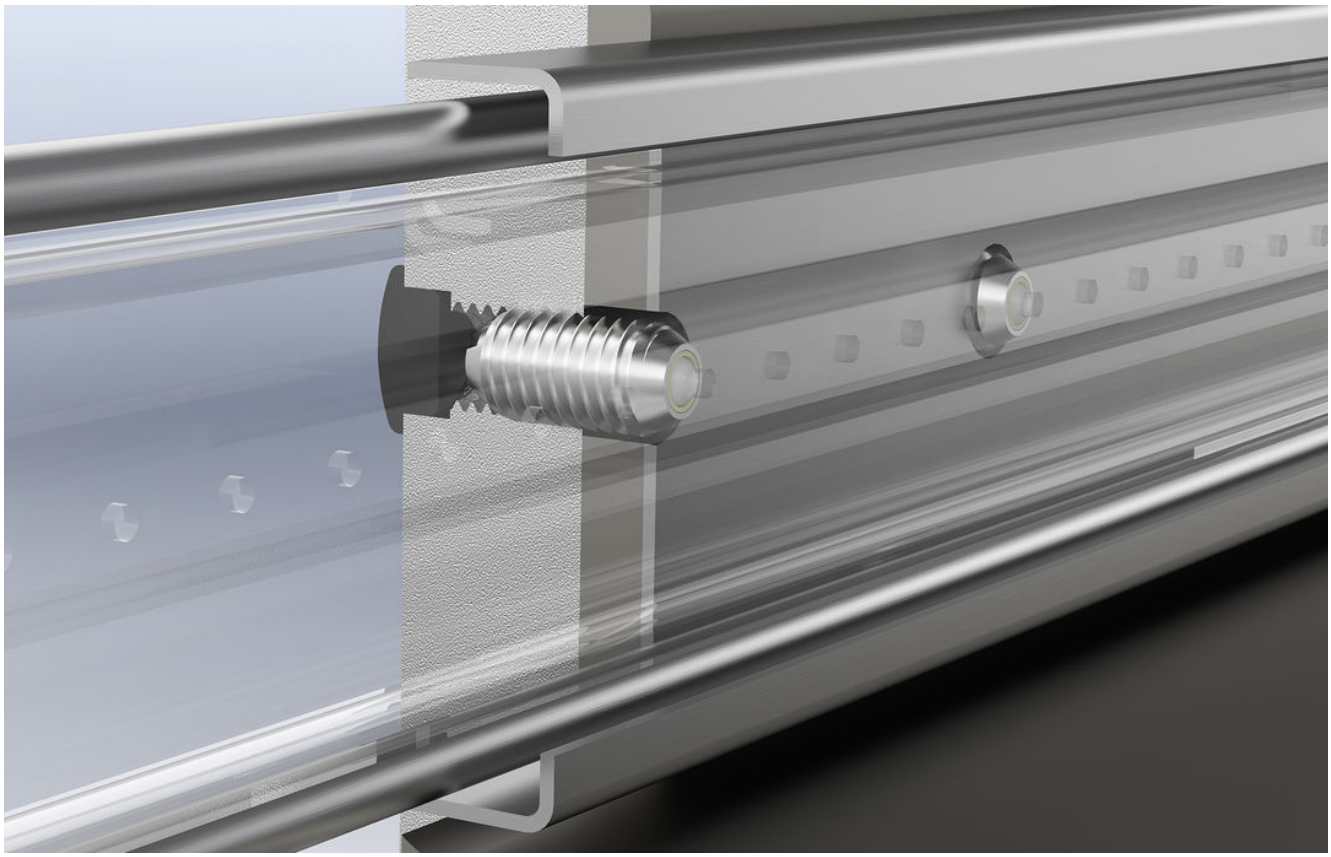

Cumplimiento

Cumple con RoHS
Cumple con la Directiva 2011/65/UE y la Directiva 2015/863.

No contiene sustancias SVHC
Ninguna sustancia SVHC con más del 0,1% p/p contenida - Lista SVHC [REACH] desde 23.01.2024.

No contiene sustancias de la Proposición 65
No se incluyen sustancias de la Propuesta 65.
https://www.P65Warnings.ca.gov/

Libre de Materiales Conflictivos
Este producto no contiene ninguna sustancia designada como "minerales en conflicto" como tantalio, estaño, oro o tungsteno de la República Democrática del Congo o países adyacentes.