Posicionadores • con cabeza, bola y ranura

22050.1060

Descripción del producto

Utilizado para posicionar o aplicar presión, como retén o para expulsión.
Debido a la cabeza, se necesita una profundidad de rosca muy precisa.

Material

Cuerpo
- Acero de decoletaje, pavonado

Bola
- Acero para rodamiento, templado

Muelle
- Acero inoxidable

Montaje

Respetar la medida l_3 para M 4 / M 5.

Características

Muelle fuerte: marcado con dos líneas

Muelle estándar Muelle fuerte

Más información

Notas

Ejecuciones especiales bajo pedido.
Los posicionadores son especialmente testados en presión y carrera.

Referencias

Rosca-freno bajo pedido, por favor consulten el anexo de Datos Técnicos.
Cálculo de la resistencia al cizallamiento, consulten el anexo de Datos Técnicos.

Dibujo

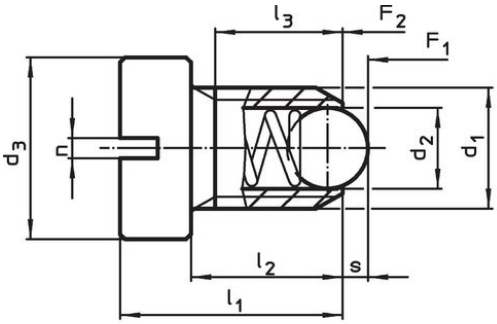

Medidas M4+M5

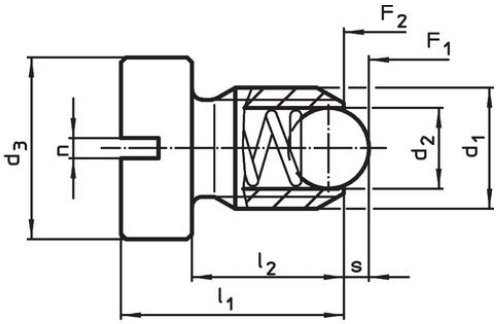

Medidas M6–M12

Información para el pedido

Dimensiones						Carrera	Presión[1]				Referencia
d_1	d_2	d_3	l_1	l_2	n	s	F_1 ~	F_2 ~	máx.		
[mm]						[mm]	[N]		[°C]	[g]	
acero de decoletaje, muelle fuerte											
M6	3,5	10	14	9	1	1	19,3	26,6	250	3,8	22050.1060

[1] valor medio estadístico

Ejemplo de aplicación

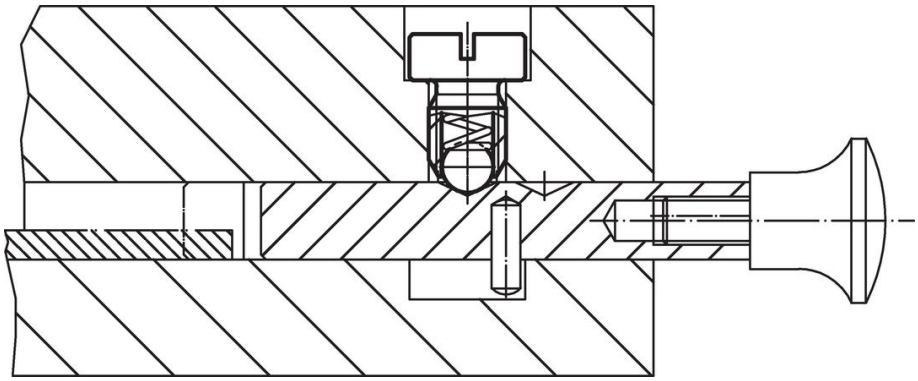

Cumplimiento

Cumple con RoHS

Contiene plomo - cumple con las excepciones 6a / 6b / 6c.

Contiene sustancias SEP > 0,1% p / p

Contiene plomo - Lista SVHC [REACH] desde 23.01.2024.

Contiene sustancias de la Proposición 65

El plomo puede causar cáncer y daño reproductivo debido a la exposición
https://www.P65Warnings.ca.gov/

Libre de Materiales Conflictivos

Este producto no contiene ninguna sustancia designada como "minerales en conflicto" como tantalio, estaño, oro o tungsteno de la República Democrática del Congo o países adyacentes.