Posicionadores • con cabeza, con bola y hexágono interior

22030.2120

Descripción del producto

Utilizado para posicionar o aplicar presión, como retén o para expulsión.
Debido a la cabeza, se necesita una profundidad de rosca muy precisa.

Material

Cuerpo
- Acero inoxidable 1.4305

Bola
- Acero inoxidable, templado

Muelle
- Acero inoxidable

Montaje

Respetar la medida l_3 para M 4 / M 5.

Características

Muelle fuerte: marcado con dos líneas

Muelle estándar Muelle fuerte

Más información

Notas

Ejecuciones especiales bajo pedido.
Los posicionadores son especialmente testados en presión y carrera.

Referencias

Rosca-freno bajo pedido, por favor consulten el anexo de Datos Técnicos.
Cálculo de la resistencia al cizallamiento, consulten el anexo de Datos Técnicos.

Dibujo

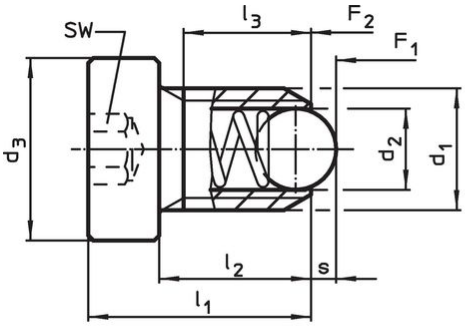

Medidas M4+M5

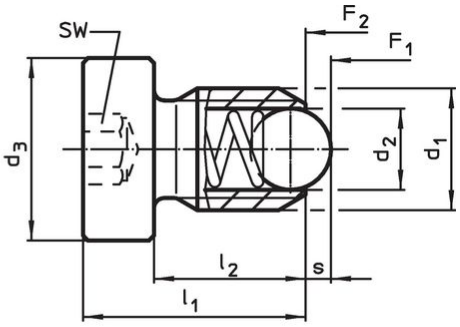

Medidas M6–M12

Información para el pedido

Dimensiones					SW	Carrera	Presión[1]				Referencia
d_1	d_2	d_3	l_1	l_2		s	F_1 ~	F_2 ~	máx.		
[mm]					[mm]	[mm]	[N]		[°C]	[g]	
acero inoxidable, muelle fuerte											
M12	8	18	26	19	6	2,5	61	110	250	22	22030.2120

[1] valor medio estadístico

Ejemplo de aplicación

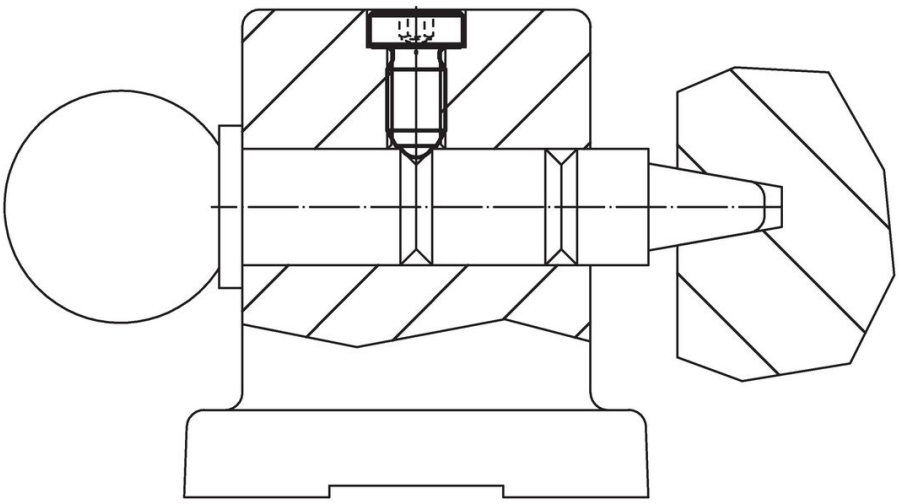

Cumplimiento

Cumple con RoHS
Cumple con la Directiva 2011/65/UE y la Directiva 2015/863.

No contiene sustancias SVHC
Ninguna sustancia SVHC con más del 0,1% p/p contenida - Lista SVHC [REACH] desde 23.01.2024.

No contiene sustancias de la Proposición 65
No se incluyen sustancias de la Propuesta 65.
https://www.P65Warnings.ca.gov/

Libre de Materiales Conflictivos
Este producto no contiene ninguna sustancia designada como "minerales en conflicto" como tantalio, estaño, oro o tungsteno de la República Democrática del Congo o países adyacentes.