Posicionadores • con vástago esférico y hexágono interior

22030.0124

Descripción del producto

Utilizado para posicionar o aplicar presión, como retén o para expulsión.

Material

Vástago
- Acero de decoletaje, templado, pavonado

Cuerpo
- Acero de decoletaje, pavonado

Muelle
- Acero inoxidable

Características

Muelle estándar: sin marca

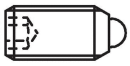

muelle estándar

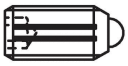

muelle fuerte

Más información

Notas

Ejecuciones especiales bajo pedido.
Los posicionadores son especialmente testados en presión y carrera.

Referencias

Rosca-freno bajo pedido, por favor consulten el anexo de Datos Técnicos.

Otros productos

- Posicionadores, con vástago esférico y hexágono interior - PULGADAS

Dibujo

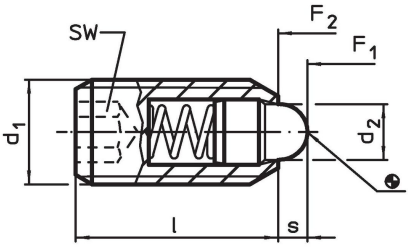

Información para el pedido

Dimensiones			SW	Carrera	Presión[1]				Referencia
d_1	d_2	l		s	F_1 ~	F_2 ~	máx.		
[mm]			[mm]	[mm]	[N]		[°C]	[g]	
acero de decoletaje, muelle estándar									
M24	13	48	12	8	72	155	250	106	22030.0124

[1] valor medio estadístico

Ejemplo de aplicación

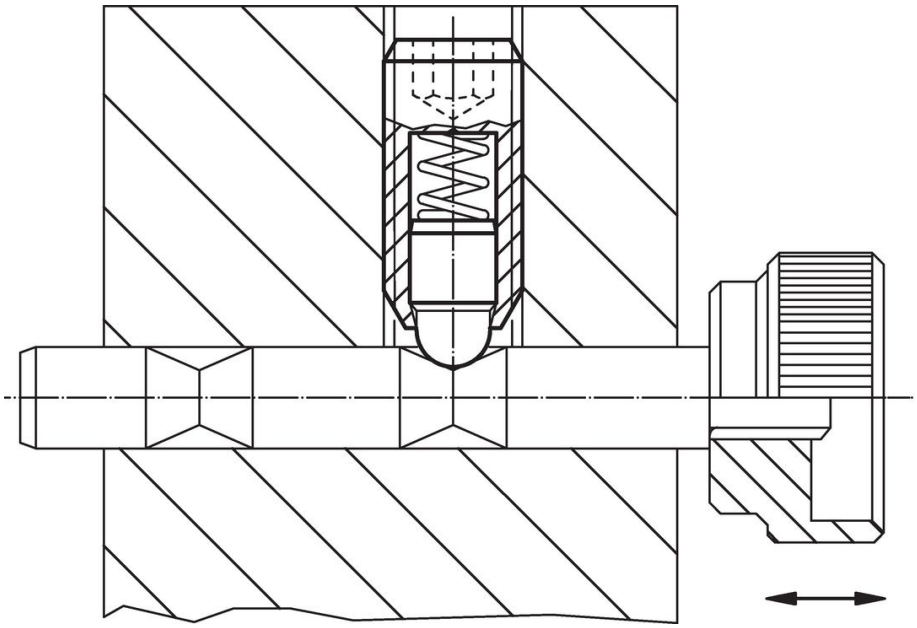

Cumplimiento

Cumple con RoHS
Contiene plomo - cumple con las excepciones 6a / 6b / 6c.

Contiene sustancias SEP > 0,1% p / p
Contiene plomo - Lista SVHC [REACH] desde 23.01.2024.

Contiene sustancias de la Proposición 65
El plomo puede causar cáncer y daño reproductivo debido a la exposición
https://www.P65Warnings.ca.gov/

Libre de Materiales Conflictivos
Este producto no contiene ninguna sustancia designada como "minerales en conflicto" como tantalio, estaño, oro o tungsteno de la República Democrática del Congo o países adyacentes.