Platos de Apoyo • con 2 anillos de conexión

1990.190

Descripción del producto

Material

Anillos de conexión
- Acero, cementado, rectificado

Plato base
- Aluminio Al

Más información

Notas

Ejecuciones especiales bajo pedido.

Dibujo

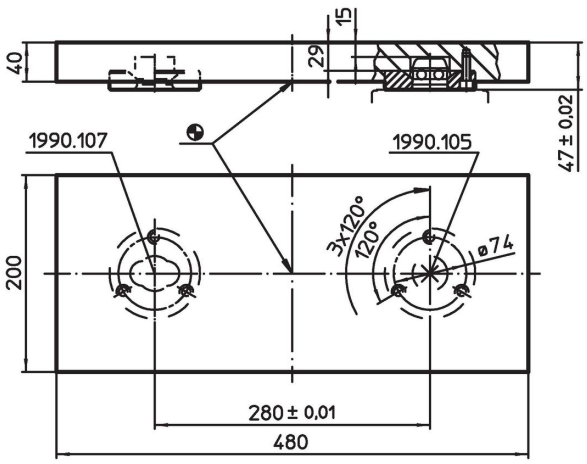

Información para el pedido

[kg]	Referencia
11	1990.190

Ejemplo de aplicación

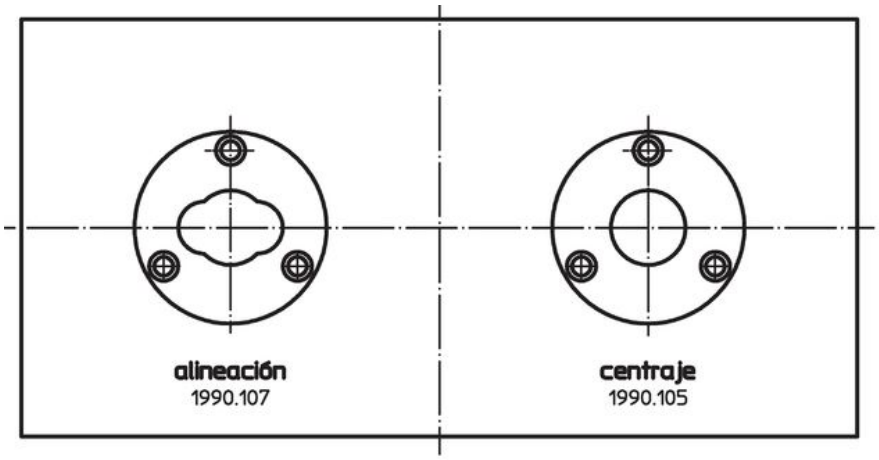

Posición de montaje de los anillos conectores con indepedencia de la distancia

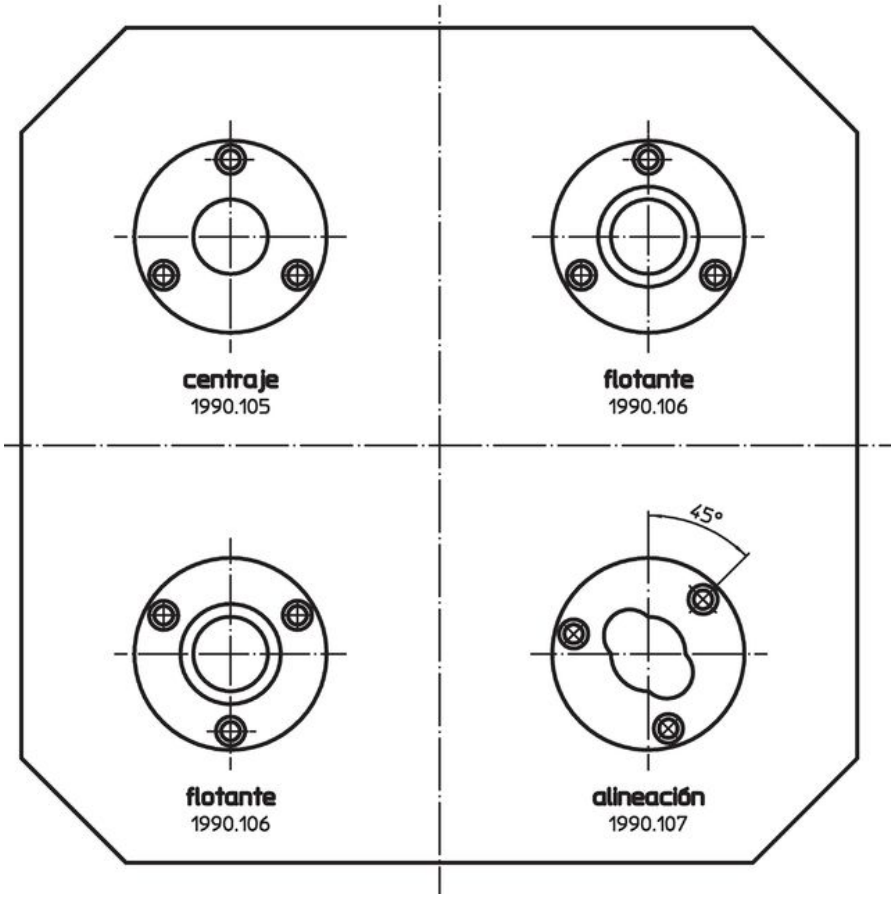

Cumplimiento

Cumple con RoHS

Cumple con la Directiva 2011/65/UE y la Directiva 2015/863.

No contiene sustancias SVHC

Ninguna sustancia SVHC con más del 0,1% p/p contenida - Lista SVHC [REACH] desde 23.01.2024.

No contiene sustancias de la Proposición 65

No se incluyen sustancias de la Propuesta 65.
https://www.P65Warnings.ca.gov/

Libre de Materiales Conflictivos

Este producto no contiene ninguna sustancia designada como "minerales en conflicto" como tantalio, estaño, oro o tungsteno de la República Democrática del Congo o países adyacentes.