Platos Base • con 4 elementos de conexión

1990.136

Descripción del producto

Material

Elemento de conexión
- Consulte la ref. num. EH 1990.100-102

Plato base
- Aluminio Al

Más información

Notas

Ejecuciones especiales bajo pedido.

Otros productos

- Elementos de Conexión, modular, accionamiento mecánico
- Elementos de Conexión, modular, accionamiento hidráulico
- Elementos de Conexión, modular, accionamiento neumático
- Platos de Apoyo, con 4 anillos de conexión

Dibujo

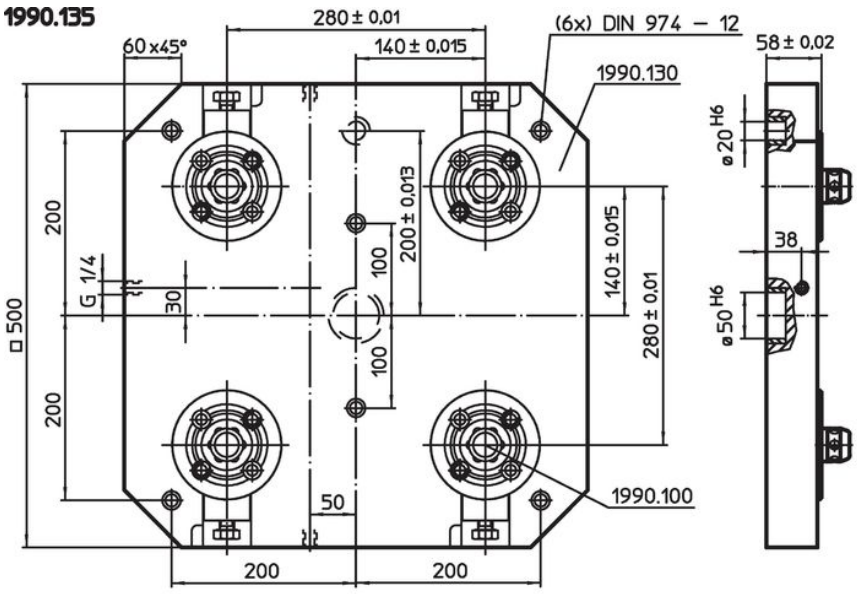

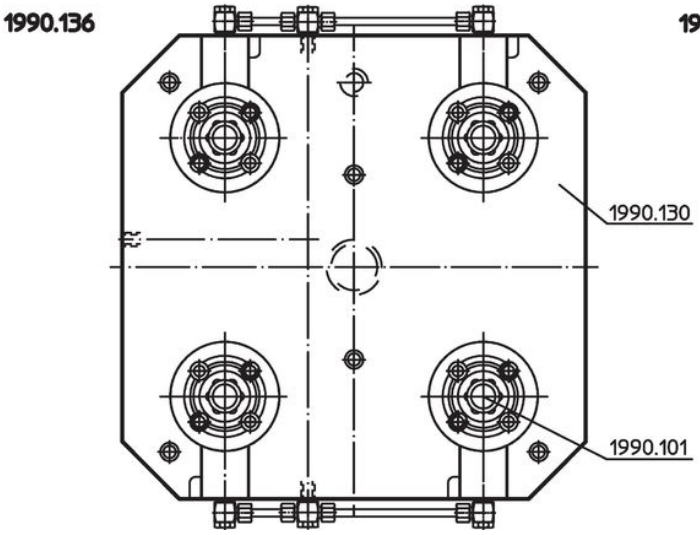

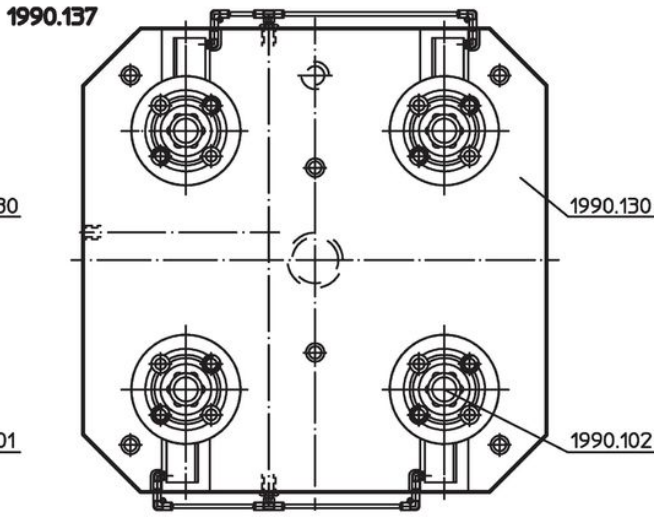

Información para el pedido

[kg]	Referencia
hidráulico	
44	1990.136

Cumplimiento

Cumple con RoHS
Contiene plomo - cumple con las excepciones 6a / 6b / 6c.

Contiene sustancias SEP > 0,1% p / p
Contiene plomo - Lista SVHC [REACH] desde 23.01.2024.

Contiene sustancias de la Proposición 65
El plomo puede causar cáncer y daño reproductivo debido a la exposición
https://www.P65Warnings.ca.gov/

Libre de Materiales Conflictivos
Este producto no contiene ninguna sustancia designada como "minerales en conflicto" como tantalio, estaño, oro o tungsteno de la República Democrática del Congo o países adyacentes.