Ángulos de Sujeción • soldada, una cara útil, semi-acabada

1910.040

Descripción del producto

Material

- Acero, soldado

Más información

Notas

Platos especiales bajo pedido.

Dibujo

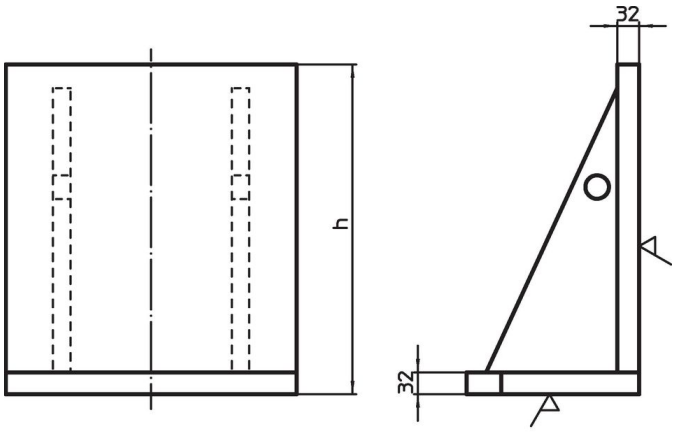

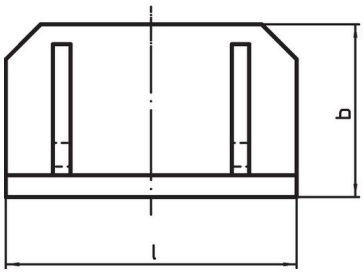

Información para el pedido

Dimensiones				Referencia
l	b	h		
[mm]			[kg]	
500	330	550	125	1910.040

Ejemplo de aplicación

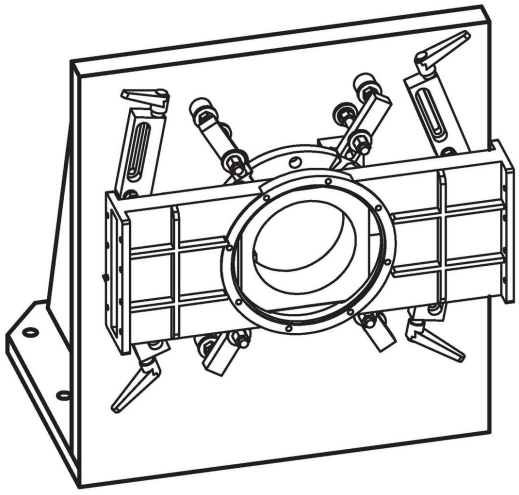

Cumplimiento

Cumple con RoHS
Cumple con la Directiva 2011/65/UE y la Directiva 2015/863.

No contiene sustancias SVHC
Ninguna sustancia SVHC con más del 0,1% p/p contenida - Lista SVHC [REACH] desde 23.01.2024.

No contiene sustancias de la Proposición 65
No se incluyen sustancias de la Propuesta 65.
https://www.P65Warnings.ca.gov/

Libre de Materiales Conflictivos
Este producto no contiene ninguna sustancia designada como "minerales en conflicto" como tantalio, estaño, oro o tungsteno de la República Democrática del Congo o países adyacentes.