Cubos de Sujeción • semi-acabado

1908.410

Descripción del producto

Material

- Hierro fundido GG

Más información

Notas

Platos especiales bajo pedido.

Otros productos

- Pasadores de Elevación con Rosca, autobloqueantes

Dibujo

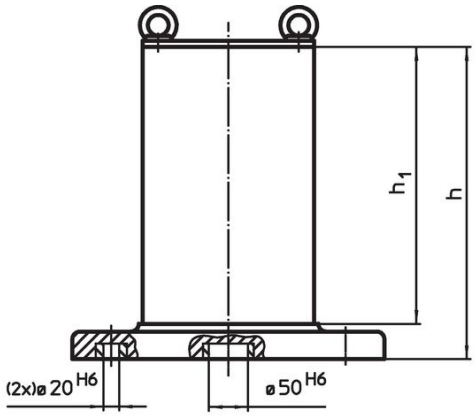

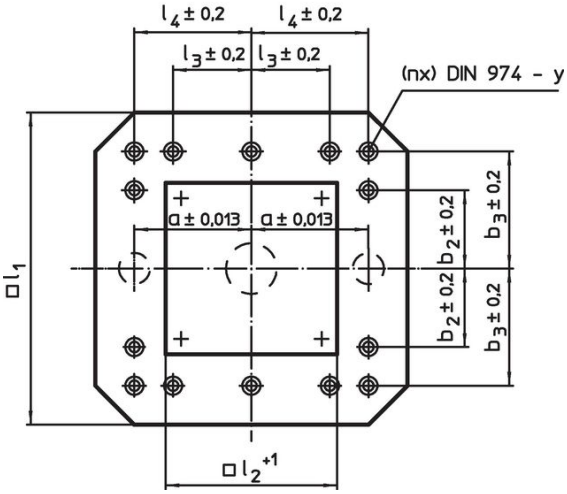

Información para el pedido

Dimensiones							y	Para roscas	Número de agujeros de fijación n		Referencia
l_1	l_2 +1	h_1	h	a ±0,013	b_3 ±0,2	l_4 ±0,2					
[mm]							[mm]	[mm]		[kg]	
500	331	510	565	200	200	200	12	M12	6	209	1908.410

Ejemplo de aplicación

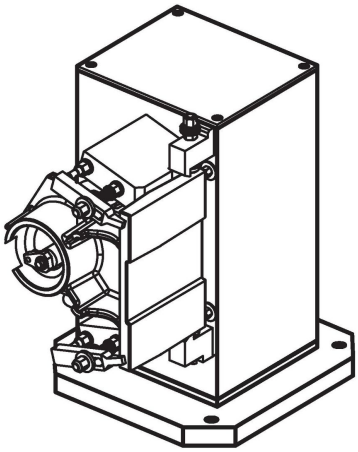

Cumplimiento

Cumple con RoHS
Contiene plomo - cumple con las excepciones 6a / 6b / 6c.

Contiene sustancias SEP > 0,1% p / p
Contiene plomo - Lista SVHC [REACH] desde 23.01.2024.

Contiene sustancias de la Proposición 65
El plomo puede causar cáncer y daño reproductivo debido a la exposición
https://www.P65Warnings.ca.gov/

Libre de Materiales Conflictivos
Este producto no contiene ninguna sustancia designada como "minerales en conflicto" como tantalio, estaño, oro o tungsteno de la República Democrática del Congo o países adyacentes.