Escuadras de Apoyo

1621.700

Descripción del producto

Material

- Fundición gris, fosfatada, rectificada

Dibujo

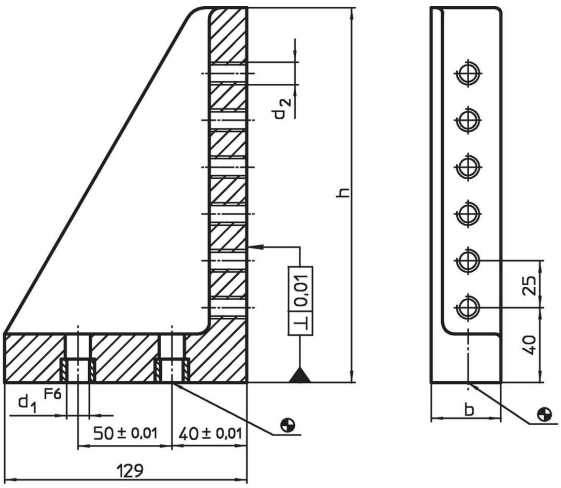

Información para el pedido

Sistema	Dimensiones				Número de roscas		Referencia
	b	h	d_1	d_2			
	[mm]					[g]	
L16	66	200	16	M16	6	3642	1621.700

Cumplimiento

Cumple con RoHS

Cumple con la Directiva 2011/65/UE y la Directiva 2015/863.

No contiene sustancias SVHC

Ninguna sustancia SVHC con más del 0,1% p/p contenida - Lista SVHC [REACH] desde 23.01.2024.

No contiene sustancias de la Proposición 65

No se incluyen sustancias de la Propuesta 65.
https://www.P65Warnings.ca.gov/

Libre de Materiales Conflictivos

Este producto no contiene ninguna sustancia designada como "minerales en conflicto" como tantalio, estaño, oro o tungsteno de la República Democrática del Congo o países adyacentes.