Bloques de Sujeción Combinados

1586.400

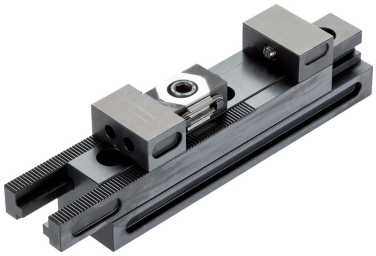

Descripción del producto

El bloque de sujeción combinado ofrece 3 soluciones para sujetar/apoyar la pieza:
- Modo flotante

El modo flotante sirve para sujetar y apoyar puntos de sujeción adicionales en componentes. El accesorio se adapta a al posición de la pieza de trabajo
- Modo centrado

Las mordazas del bloque de sujeción se mueven de manera sincronizada. El eje central de la pieza permanece inalterado, incluso si se modifican las dimensiones exteriores.
- Modo tornillo de banco

En este modo, una mordaza se monta de manera fija en el bloque de sujeción. La segunda mordaza mantiene su movilidad.

Material

- Acero para utillajes, templado

Dibujo

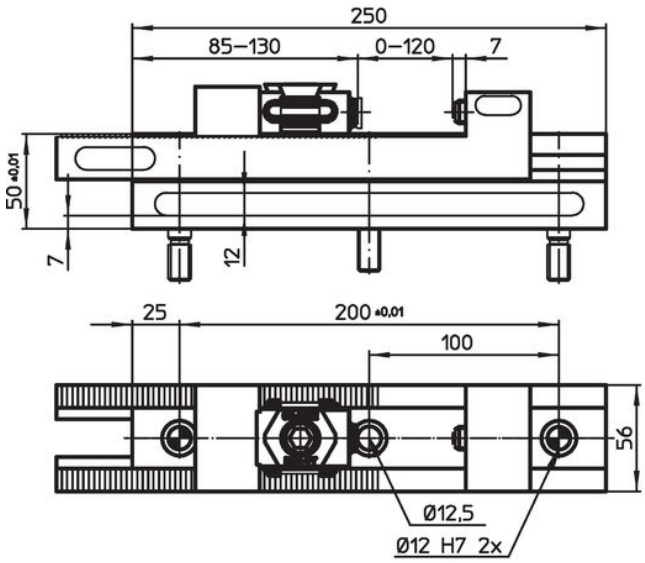

Modo flotante

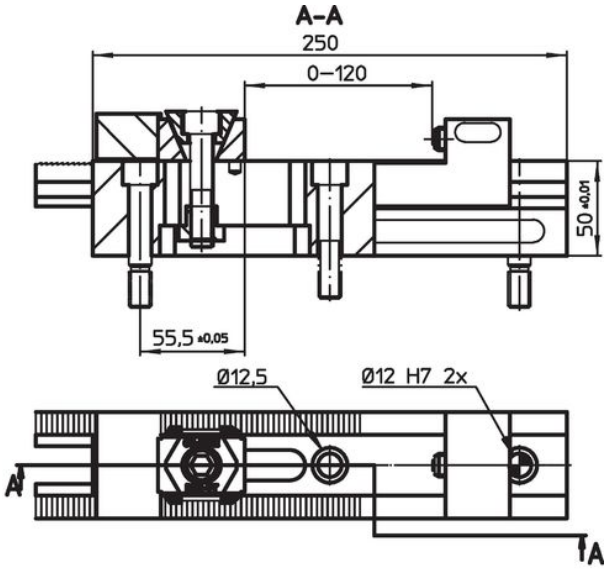

Modo de tornillo de banco

Información para el pedido

[kg]	Referencia
5	1586.400

Accesorios

	Tornillos de fijación M12 x 45	Tornillos cilíndricos M12 x 45	[g]	Referencia
tornillos de fijación para bloques de sujeción				
	2	1	203	1586.401

Cumplimiento

Cumple con RoHS

Cumple con la Directiva 2011/65/UE y la Directiva 2015/863.

No contiene sustancias SVHC

Ninguna sustancia SVHC con más del 0,1% p/p contenida - Lista SVHC [REACH] desde 23.01.2024.

No contiene sustancias de la Proposición 65

No se incluyen sustancias de la Propuesta 65.
https://www.P65Warnings.ca.gov/

Libre de Materiales Conflictivos

Este producto no contiene ninguna sustancia designada como "minerales en conflicto" como tantalio, estaño, oro o tungsteno de la República Democrática del Congo o países adyacentes.