Topes • estriado
1586.060

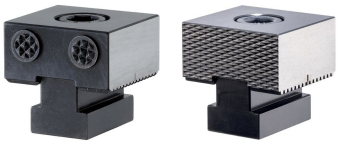

Descripción del producto

Material

Bocas
- Metal duro

Cuerpo
- Acero para utillajes, templado

Dibujo

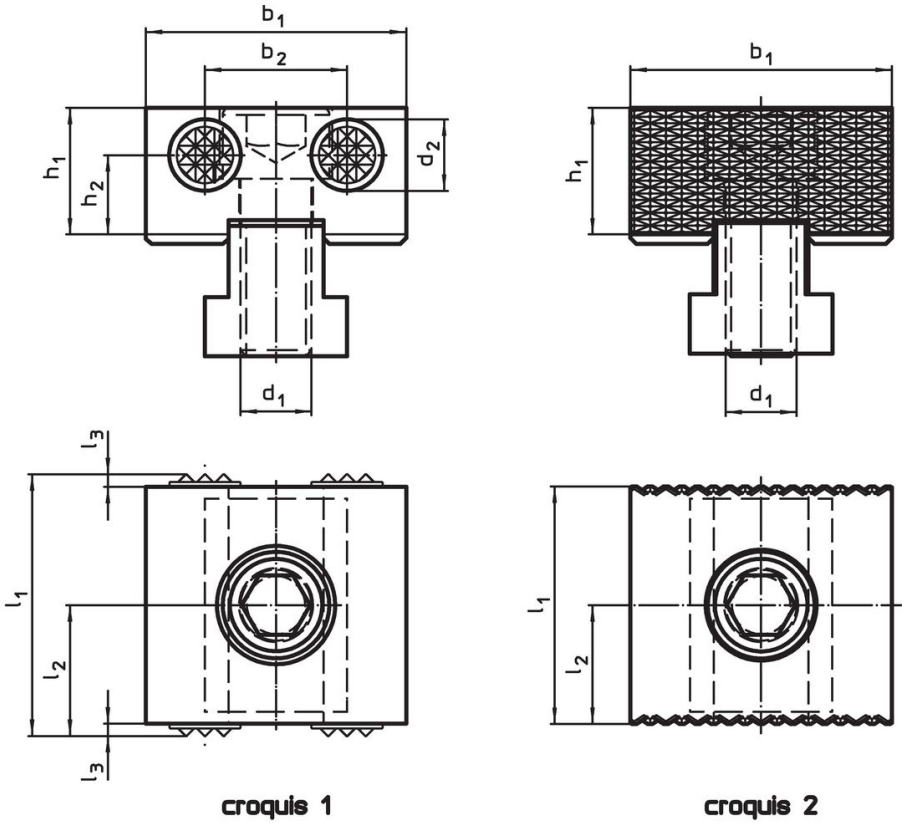

Información para el pedido

Dimensiones										Referencia
d_1	d_2	l_1	l_2	l_3	b_1 -0,05	b_2	h_1	h_2	[g]	
[mm]										
estriado en ambos lados – croquis 1										
M12	12	44	22	2	44	24	21,4	13,4	402	1586.060

Cumplimiento

Cumple con RoHS
Cumple con la Directiva 2011/65/UE y la Directiva 2015/863.

No contiene sustancias SVHC
Ninguna sustancia SVHC con más del 0,1% p/p contenida - Lista SVHC [REACH] desde 23.01.2024.

No contiene sustancias de la Proposición 65
No se incluyen sustancias de la Propuesta 65.
https://www.P65Warnings.ca.gov/

Libre de Materiales Conflictivos
Este producto no contiene ninguna sustancia designada como "minerales en conflicto" como tantalio, estaño, oro o tungsteno de la República Democrática del Congo o países adyacentes.