Topes • prisma vertical
1586.041

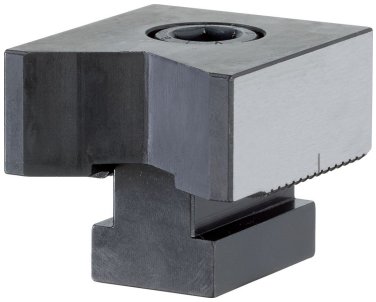

Descripción del producto

Material

- Acero para utillajes, templado

Dibujo

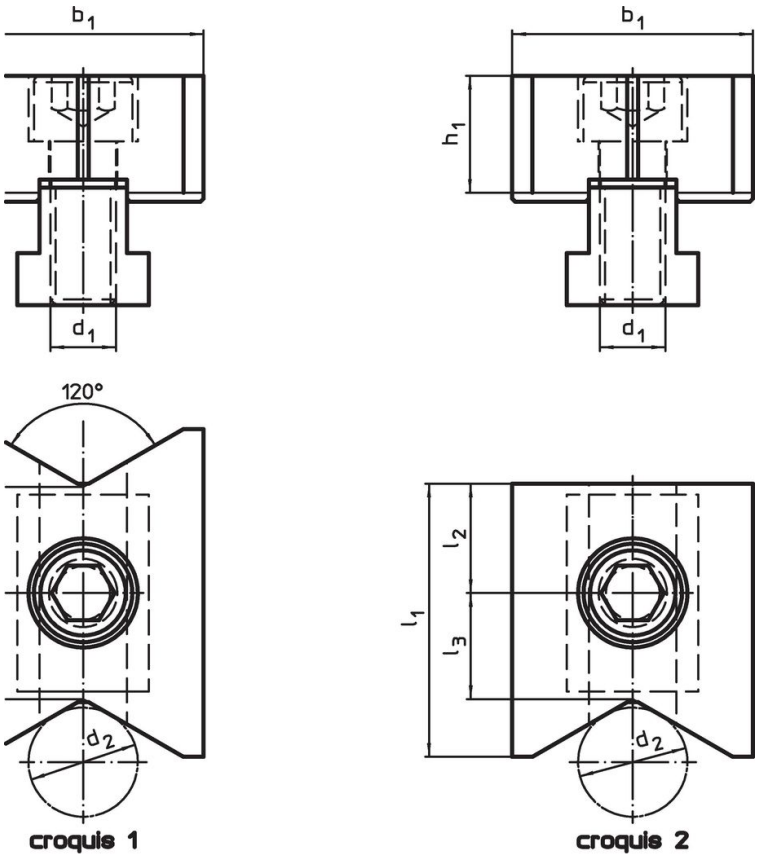

Información para el pedido

Dimensiones								Referencia
d_1	d_2	l_1	l_2 ±0,01	l_3	b_1 -0,05	h_1	[g]	
[mm]								
prisma vertical y liso – croquis 2								
M12	10 – 70	50	20	19,4	44	21,4	444	1586.041

Cumplimiento

Cumple con RoHS
Cumple con la Directiva 2011/65/UE y la Directiva 2015/863.

No contiene sustancias SVHC
Ninguna sustancia SVHC con más del 0,1% p/p contenida - Lista SVHC [REACH] desde 23.01.2024.

No contiene sustancias de la Proposición 65
No se incluyen sustancias de la Propuesta 65.
https://www.P65Warnings.ca.gov/

Libre de Materiales Conflictivos
Este producto no contiene ninguna sustancia designada como "minerales en conflicto" como tantalio, estaño, oro o tungsteno de la República Democrática del Congo o países adyacentes.