Ángulos de Sujeción

1506.400

Descripción del producto

Material

- Hierro fundido GG

Más información

Notas

Ejecuciones especiales bajo pedido.

Dibujo

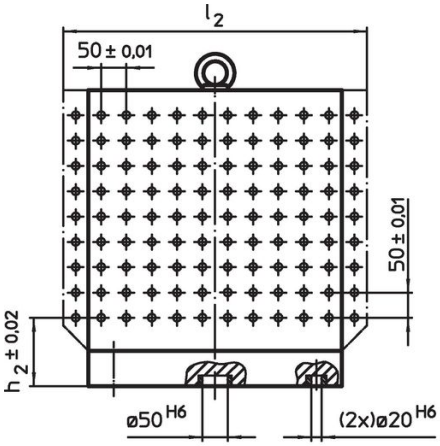

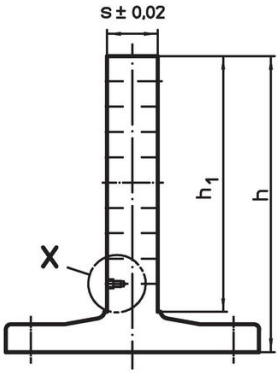

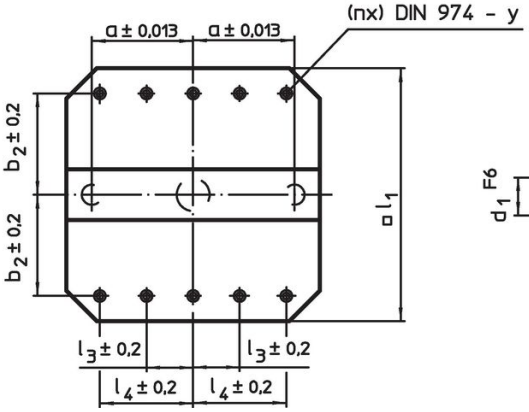

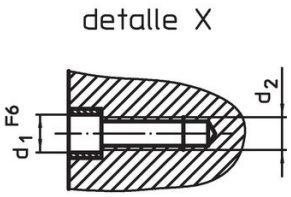

Información para el pedido

Sistema	Dimensiones										y	Para roscas	Número de agujeros de fijación n	Número de agujeros filas		Referencia
	l_1	h_1	h	h_2	d_1	d_2	a	b_2	l_4	s						
	[mm]										[mm]	[mm]			[kg]	
L12	500	500	595	120	12	M12	200	200	200	100	12	M12	6	10 x 10	295	1506.400

Ejemplo de aplicación

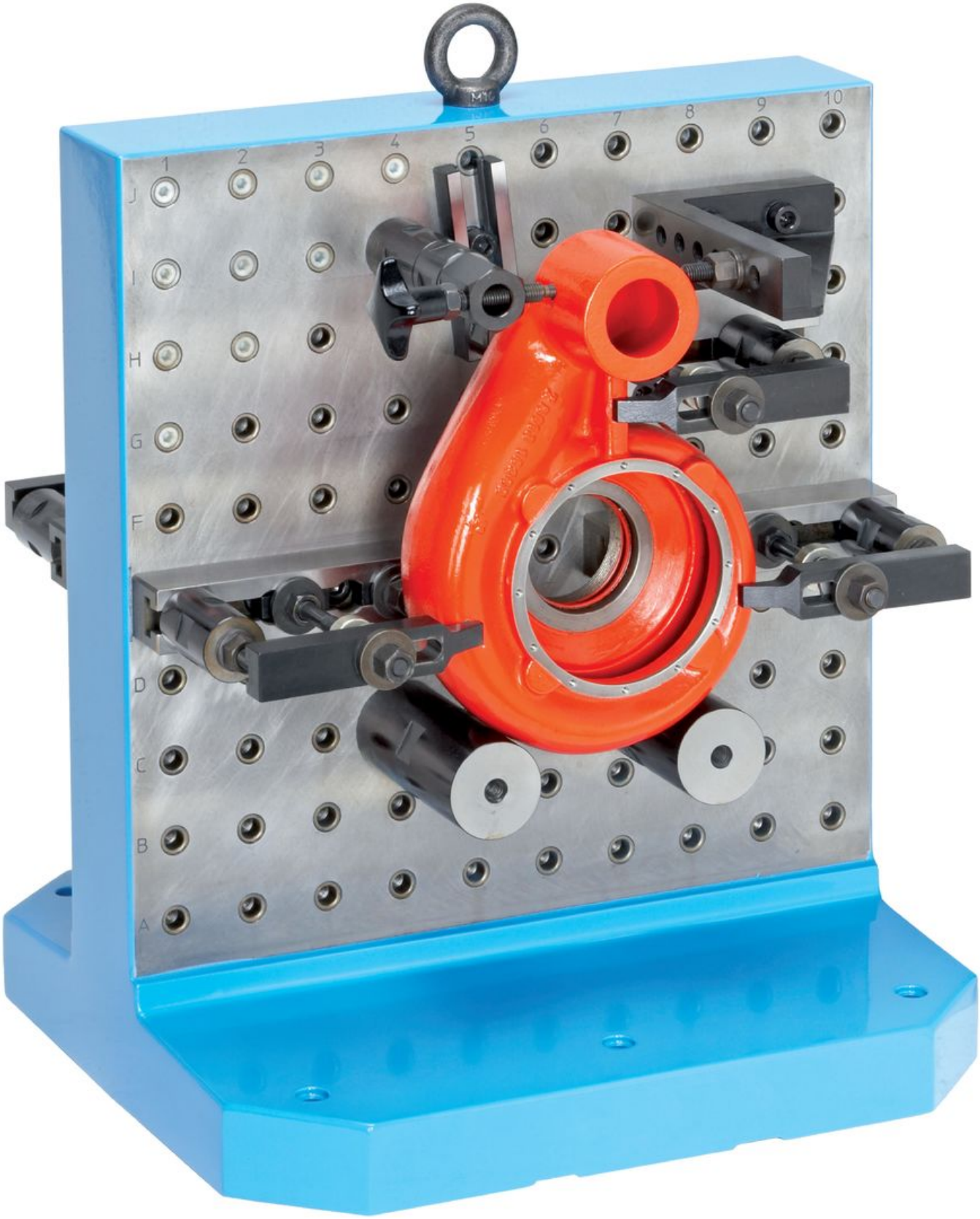

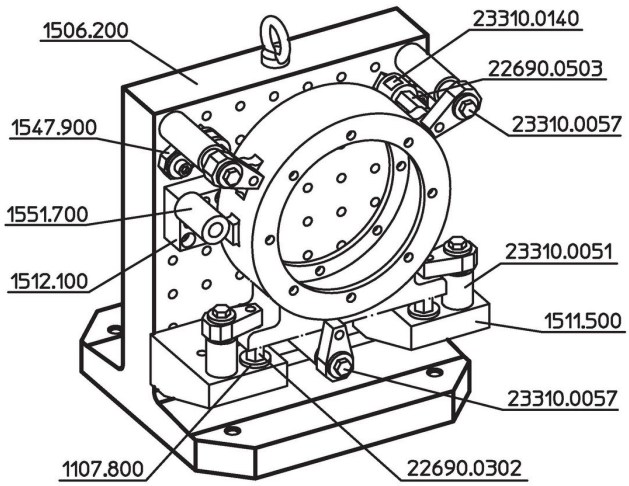

Cumplimiento

Cumple con RoHS
Contiene plomo - cumple con las excepciones 6a / 6b / 6c.

Contiene sustancias SEP > 0,1% p / p
Contiene plomo - Lista SVHC [REACH] desde 23.01.2024.

Contiene sustancias de la Proposición 65
El plomo puede causar cáncer y daño reproductivo debido a la exposición
https://www.P65Warnings.ca.gov/

Libre de Materiales Conflictivos
Este producto no contiene ninguna sustancia designada como "minerales en conflicto" como tantalio, estaño, oro o tungsteno de la República Democrática del Congo o países adyacentes.