Bloques de Montaje • V70eco

1210.200

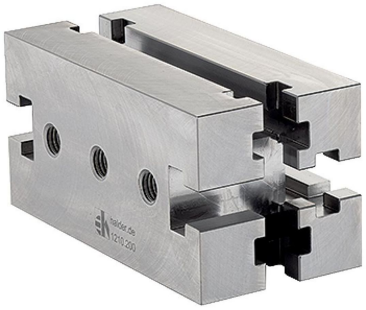

Descripción del producto

Los bloques de montaje V70eco son un desarrollo posterior de la linea de productos V70 ya existente, optimizado en calidad y precio.
Son totalmente compatibles con el sistema de ranuras V70 ya existente.

Material

- Acero de herramienta, de alta resistencia

Dibujo

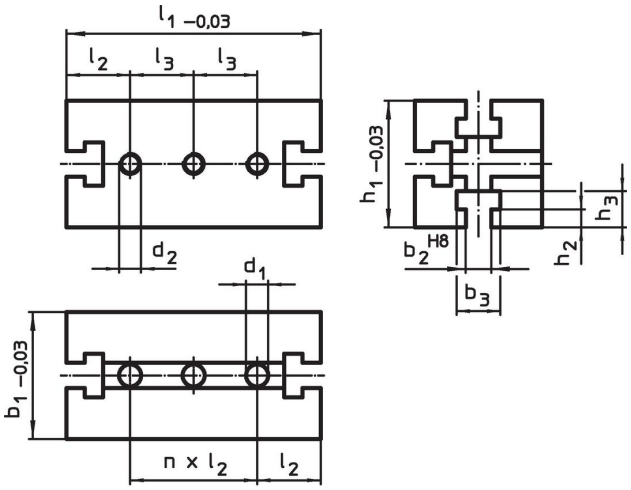

Información para el pedido

Sistema	Dimensiones													Referencia
	b_1	l_1	b_2	b_3	h_1	h_2	h_3	l_2	l_3	n	d_1	d_2		
	[mm]												[kg]	
V70	70	140	14	24	70	10	20	35	35	2	12,25	M12	3	1210.200

Cumplimiento

Cumple con RoHS
Cumple con la Directiva 2011/65/UE y la Directiva 2015/863.

No contiene sustancias SVHC
Ninguna sustancia SVHC con más del 0,1% p/p contenida - Lista SVHC [REACH] desde 23.01.2024.

No contiene sustancias de la Proposición 65
No se incluyen sustancias de la Propuesta 65.
https://www.P65Warnings.ca.gov/

Libre de Materiales Conflictivos
Este producto no contiene ninguna sustancia designada como "minerales en conflicto" como tantalio, estaño, oro o tungsteno de la República Democrática del Congo o países adyacentes.