Ángulos de Sujeción

1076.400

Descripción del producto

Material

- Aluminio Al

Más información

Notas

Ejecuciones especiales bajo pedido.

Otros productos

- Pasadores de Elevación con Rosca, autobloqueantes

Dibujo

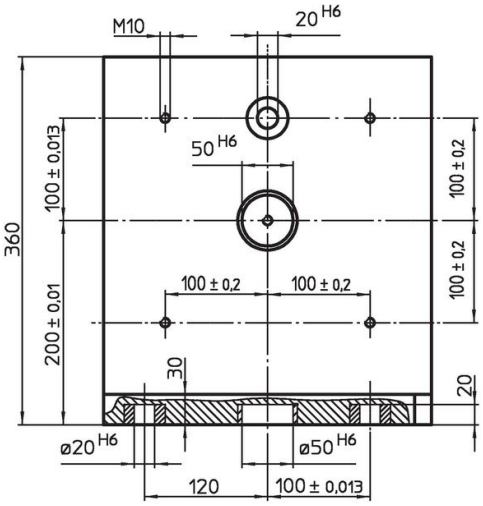

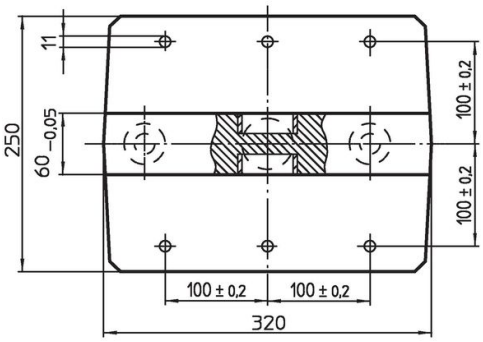

Información para el pedido

Sistema	[kg]	Referencia
V40	22	1076.400

Ejemplo de aplicación

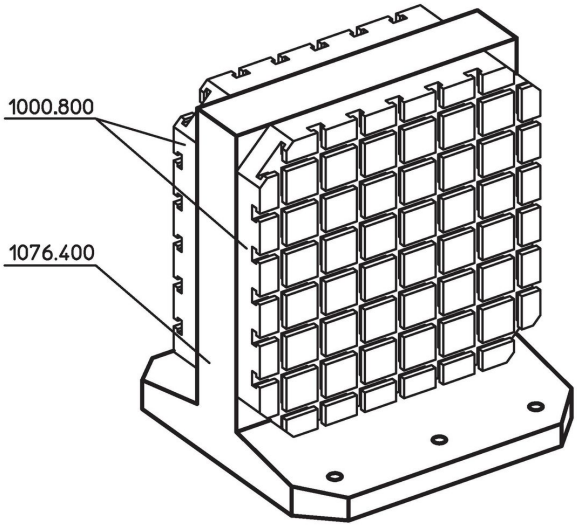

Cumplimiento

Cumple con RoHS
Contiene plomo - cumple con las excepciones 6a / 6b / 6c.

Contiene sustancias SEP > 0,1% p / p
Contiene plomo - Lista SVHC [REACH] desde 23.01.2024.

Contiene sustancias de la Proposición 65
El plomo puede causar cáncer y daño reproductivo debido a la exposición
https://www.P65Warnings.ca.gov/

Libre de Materiales Conflictivos
Este producto no contiene ninguna sustancia designada como "minerales en conflicto" como tantalio, estaño, oro o tungsteno de la República Democrática del Congo o países adyacentes.