Bloques en V

1048.200

Descripción del producto

Material

- Acero, cementado, rectificado

Dibujo

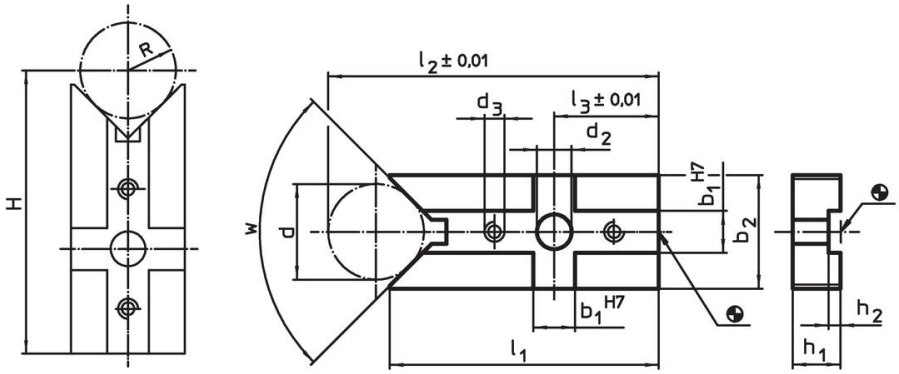

H = (R*1,414) + 49,497 [1048.200]
H = (R*1,414) + 48,996 [1048.300]
H = (R*1,155) + 77,025 [1148.000]
H = (R*1,155) + 81,204 [1148.100]
H = (R*1,414) + 72,872 [1148.200]
H = (R*1,414) + 73,159 [1148.300]

Información para el pedido

Sistema	Dimensiones												w		Referencia
	b_1	d	b_2	d_2	d_3	l_1	l_2	l_3	h_1	h_2	d mín.	d máx.			
	[mm]													[g]	
V40	10	20	25	6,6	M4	60	73,64	20	10	2,6	8	25	90°	90	1048.200

Ejemplo de aplicación

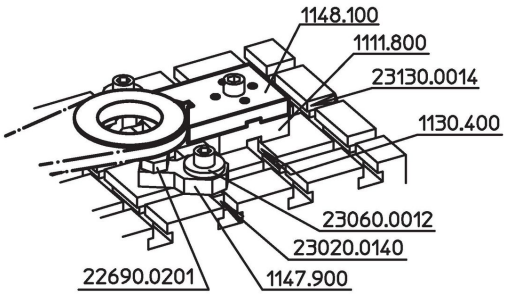

Cumplimiento

Cumple con RoHS
Cumple con la Directiva 2011/65/UE y la Directiva 2015/863.

No contiene sustancias SVHC
Ninguna sustancia SVHC con más del 0,1% p/p contenida - Lista SVHC [REACH] desde 23.01.2024.

No contiene sustancias de la Proposición 65
No se incluyen sustancias de la Propuesta 65.
https://www.P65Warnings.ca.gov/

Libre de Materiales Conflictivos
Este producto no contiene ninguna sustancia designada como "minerales en conflicto" como tantalio, estaño, oro o tungsteno de la República Democrática del Congo o países adyacentes.