Llaves

1032.100

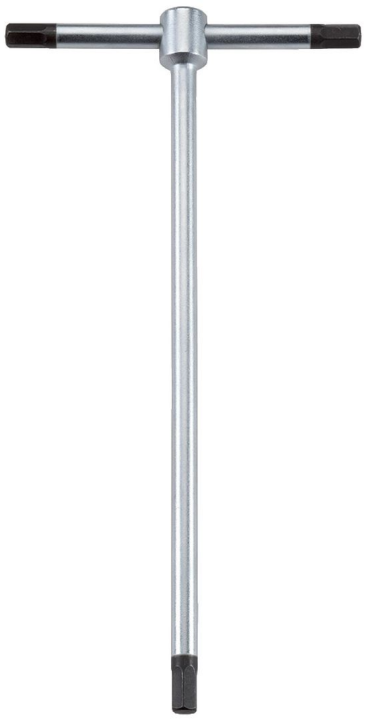

Descripción del producto

Material

- Acero, cementado

Dibujo

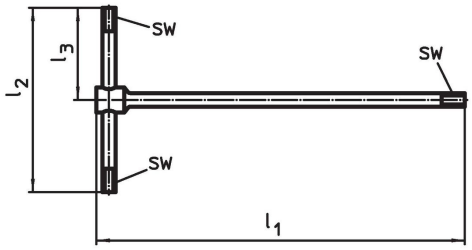

Información para el pedido

Sistema	Dimensiones			SW	Para		Referencia
	l_1	l_2	l_3				
	[mm]			[mm]	[mm]	[g]	
V40	210	105	52,5	5	M6	99	1032.100

Ejemplo de aplicación

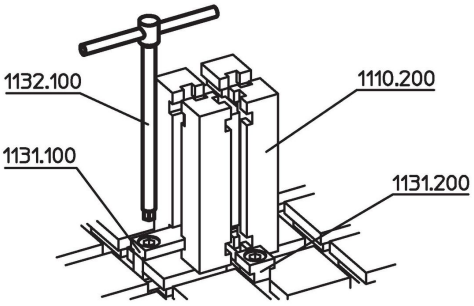

Cumplimiento

Cumple con RoHS

Cumple con la Directiva 2011/65/UE y la Directiva 2015/863.

No contiene sustancias SVHC

Ninguna sustancia SVHC con más del 0,1% p/p contenida - Lista SVHC [REACH] desde 23.01.2024.

No contiene sustancias de la Proposición 65

No se incluyen sustancias de la Propuesta 65.
https://www.P65Warnings.ca.gov/

Libre de Materiales Conflictivos

Este producto no contiene ninguna sustancia designada como "minerales en conflicto" como tantalio, estaño, oro o tungsteno de la República Democrática del Congo o países adyacentes.