# Bloques de Sujeción en T

1031.200

## Descripción del producto

### Material

- Acero, cementado, rectificado

**Más información**

### Otros productos

- Llaves

## Dibujo

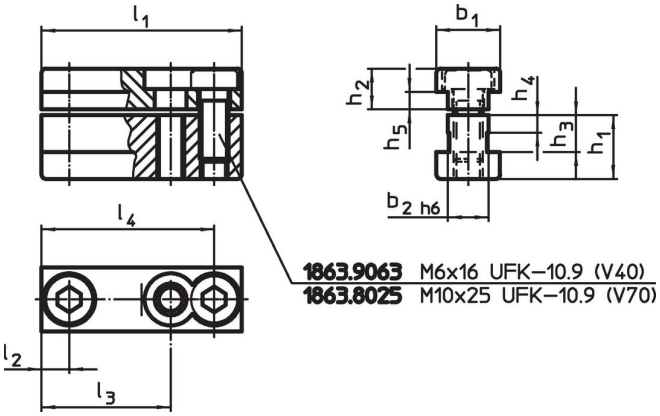


## Información para el pedido

| Sistema | Dimensiones | | | | | | | | | | Referencia |
|---|---|---|---|---|---|---|---|---|---|---|---|
| | $l_1$ | $l_2$ | $b_1$ | $b_2$ | $h_1$ | $h_2$ | $h_3$ | $h_4$ | $h_5$ | | |
| | [mm] | | | | | | | | | [g] | |
| V40 | 13 | 6,5 | 15 | 10 | 13,5 | 7,5 | 8,5 | 4 | 3,5 | 25 | 1031.200 |

## Cumplimiento

### Cumple con RoHS

Cumple con la Directiva 2011/65/UE y la Directiva 2015/863.

### No contiene sustancias SVHC

Ninguna sustancia SVHC con más del 0,1% p/p contenida - Lista SVHC [REACH] desde 23.01.2024.

### No contiene sustancias de la Proposición 65

No se incluyen sustancias de la Propuesta 65.
https://www.P65Warnings.ca.gov/

### Libre de Materiales Conflictivos

Este producto no contiene ninguna sustancia designada como "minerales en conflicto" como tantalio, estaño, oro o tungsteno de la República Democrática del Congo o países adyacentes.