Bloques de Sujeción

1013.800

Descripción del producto

Material

- Acero, cementado, rectificado

Dibujo

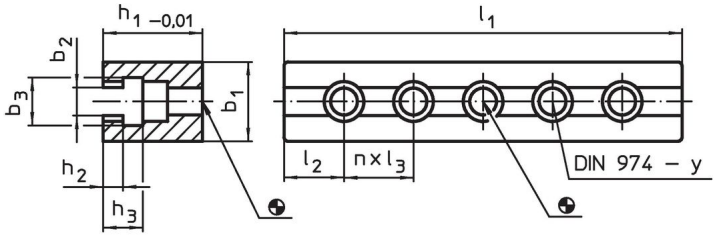

Información para el pedido

Sistema	Dimensiones									Número n	Para roscas	y		Referencia
	l_1	b_1	b_2	b_3	h_1	h_2	h_3	l_2	l_3					
	[mm]										[mm]	[mm]	[g]	
V40	160	24	10,3	18	30	6,5	14,5	20	40	3	M8	8	577	1013.800

Ejemplo de aplicación

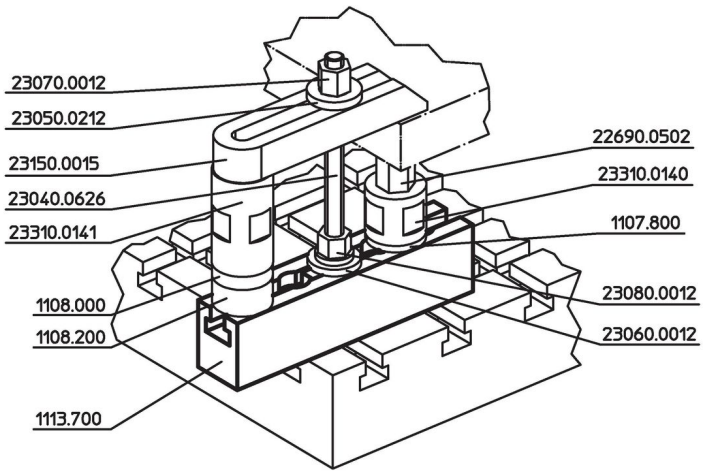

Cumplimiento

Cumple con RoHS

Cumple con la Directiva 2011/65/UE y la Directiva 2015/863.

No contiene sustancias SVHC

Ninguna sustancia SVHC con más del 0,1% p/p contenida - Lista SVHC [REACH] desde 23.01.2024.

No contiene sustancias de la Proposición 65

No se incluyen sustancias de la Propuesta 65.
https://www.P65Warnings.ca.gov/

Libre de Materiales Conflictivos

Este producto no contiene ninguna sustancia designada como "minerales en conflicto" como tantalio, estaño, oro o tungsteno de la República Democrática del Congo o países adyacentes.