Verstellbare Flachspannhebel • mit Schraube

EH 24441.

Produktbeschreibung

Verstellbare Flachspannhebel werden eingesetzt wenn der Schwenkbereich begrenzt oder eine bestimmte Hebelstellung gewünscht ist.
Verstellbare Flachspannhebel zeichnen sich durch die niedrige Bauhöhe aus und eignen sich besonders zum Einsatz bei beengten Platzverhältnissen oder wenn der Hebel nicht weit abstehen darf.

Werkstoff

Hebel
- Zink-Druckguss, kunststoffbeschichtet, schwarz ähnlich RAL 9005, strukturmatt
- Zink-Druckguss, kunststoffbeschichtet, silber ähnlich RAL 9006, strukturmatt

Innenteile
- Stahl, brüniert

Schraube
- Stahl, brüniert

Abdeckkappe
- Kunststoff, schwarz
- Kunststoff, lichtgrau

Bedienung

Durch Anheben des Hebels wird die Verzahnung freigegeben. Der Hebel wird über die Verzahnung positioniert. Nach dem Loslassen rastet die Verzahnung ein.

Maßzeichnung

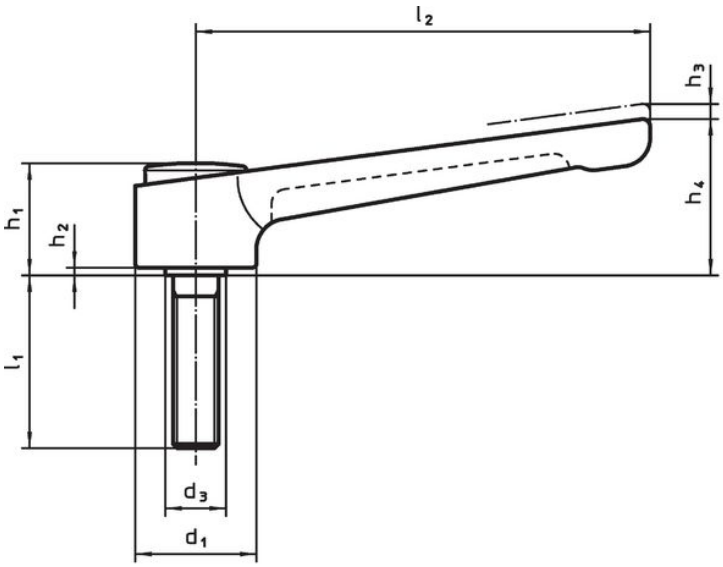

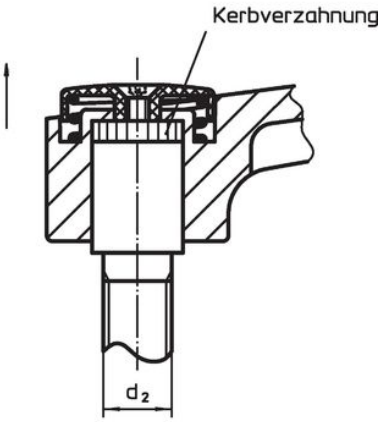

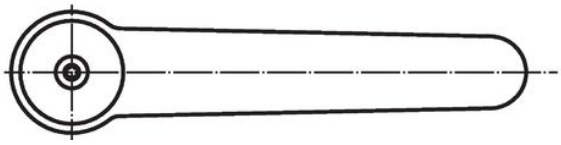

Bestellinformationen

Abmessungen												Art.-Nr.
d_1	d_2	l_1	d_3	h_1	h_2	h_3	h_4	l_2	min.	max.		
[mm]									[°C]		[g]	
schwarz												
32	**M10**	**20**	16	29,5	2	2,5	41,5	120	-30	80	209	**24441.0450**
32	**M10**	**25**	16	29,5	2	2,5	41,5	120	-30	80	208	**24441.0455**
32	**M10**	**32**	16	29,5	2	2,5	41,5	120	-30	80	207	**24441.0460**
32	**M10**	**40**	16	29,5	2	2,5	41,5	120	-30	80	210	**24441.0465**

Abmessungen												Art.-Nr.
d_1	d_2	l_1	d_3	h_1	h_2	h_3	h_4	l_2	min.	max.		
[mm]									[°C]		[g]	
32	**M10**	**50**	16	29,5	2	2,5	41,5	120	-30	80	220	**24441.0470**
32	**M10**	**63**	16	29,5	2	2,5	41,5	120	-30	80	226	**24441.0475**
32	**M10**	**80**	16	29,5	2	2,5	41,5	120	-30	80	231	**24441.0480**
32	**M12**	**20**	16	29,5	2	2,5	41,5	120	-30	80	207	**24441.0485**
32	**M12**	**25**	16	29,5	2	2,5	41,5	120	-30	80	211	**24441.0490**
32	**M12**	**32**	16	29,5	2	2,5	41,5	120	-30	80	215	**24441.0495**
32	**M12**	**40**	16	29,5	2	2,5	41,5	120	-30	80	220	**24441.0500**
32	**M12**	**50**	16	29,5	2	2,5	41,5	120	-30	80	228	**24441.0505**
32	**M12**	**63**	16	29,5	2	2,5	41,5	120	-30	80	238	**24441.0510**
32	**M12**	**80**	16	29,5	2	2,5	41,5	120	-30	80	251	**24441.0515**
40	**M12**	**32**	23	42,0	4	4,0	56,0	145	-30	80	440	**24441.0525**
40	**M12**	**40**	23	42,0	4	4,0	56,0	145	-30	80	446	**24441.0530**
40	**M12**	**50**	23	42,0	4	4,0	56,0	145	-30	80	450	**24441.0535**
40	**M12**	**63**	23	42,0	4	4,0	56,0	145	-30	80	461	**24441.0540**
40	**M12**	**80**	23	42,0	4	4,0	56,0	145	-30	80	477	**24441.0545**
40	**M16**	**32**	23	42,0	4	4,0	56,0	145	-30	80	461	**24441.0550**
40	**M16**	**40**	23	42,0	4	4,0	56,0	145	-30	80	472	**24441.0555**
40	**M16**	**50**	23	42,0	4	4,0	56,0	145	-30	80	482	**24441.0560**
40	**M16**	**63**	23	42,0	4	4,0	56,0	145	-30	80	498	**24441.0565**
40	**M16**	**80**	23	42,0	4	4,0	56,0	145	-30	80	523	**24441.0570**
silber												
32	**M10**	**20**	16	29,5	2	2,5	41,5	120	-30	80	209	**24441.0850**
32	**M10**	**25**	16	29,5	2	2,5	41,5	120	-30	80	208	**24441.0855**
32	**M10**	**32**	16	29,5	2	2,5	41,5	120	-30	80	207	**24441.0860**
32	**M10**	**40**	16	29,5	2	2,5	41,5	120	-30	80	210	**24441.0865**
32	**M10**	**50**	16	29,5	2	2,5	41,5	120	-30	80	220	**24441.0870**
32	**M10**	**63**	16	29,5	2	2,5	41,5	120	-30	80	226	**24441.0875**
32	**M10**	**80**	16	29,5	2	2,5	41,5	120	-30	80	231	**24441.0880**
32	**M12**	**20**	16	29,5	2	2,5	41,5	120	-30	80	207	**24441.0885**
32	**M12**	**25**	16	29,5	2	2,5	41,5	120	-30	80	211	**24441.0890**
32	**M12**	**32**	16	29,5	2	2,5	41,5	120	-30	80	215	**24441.0895**
32	**M12**	**40**	16	29,5	2	2,5	41,5	120	-30	80	220	**24441.0900**
32	**M12**	**50**	16	29,5	2	2,5	41,5	120	-30	80	228	**24441.0905**
32	**M12**	**63**	16	29,5	2	2,5	41,5	120	-30	80	238	**24441.0910**
32	**M12**	**80**	16	29,5	2	2,5	41,5	120	-30	80	251	**24441.0915**
40	**M12**	**32**	23	42,0	4	4,0	56,0	145	-30	80	440	**24441.0925**
40	**M12**	**40**	23	42,0	4	4,0	56,0	145	-30	80	446	**24441.0930**
40	**M12**	**50**	23	42,0	4	4,0	56,0	145	-30	80	450	**24441.0935**
40	**M12**	**63**	23	42,0	4	4,0	56,0	145	-30	80	461	**24441.0940**
40	**M12**	**80**	23	42,0	4	4,0	56,0	145	-30	80	477	**24441.0945**
40	**M16**	**32**	23	42,0	4	4,0	56,0	145	-30	80	461	**24441.0950**
40	**M16**	**40**	23	42,0	4	4,0	56,0	145	-30	80	472	**24441.0955**
40	**M16**	**50**	23	42,0	4	4,0	56,0	145	-30	80	482	**24441.0960**
40	**M16**	**63**	23	42,0	4	4,0	56,0	145	-30	80	498	**24441.0965**
40	**M16**	**80**	23	42,0	4	4,0	56,0	145	-30	80	523	**24441.0970**

Anwendungsbeispiel

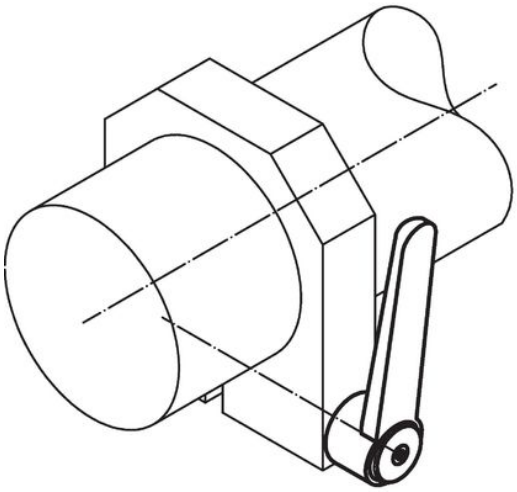

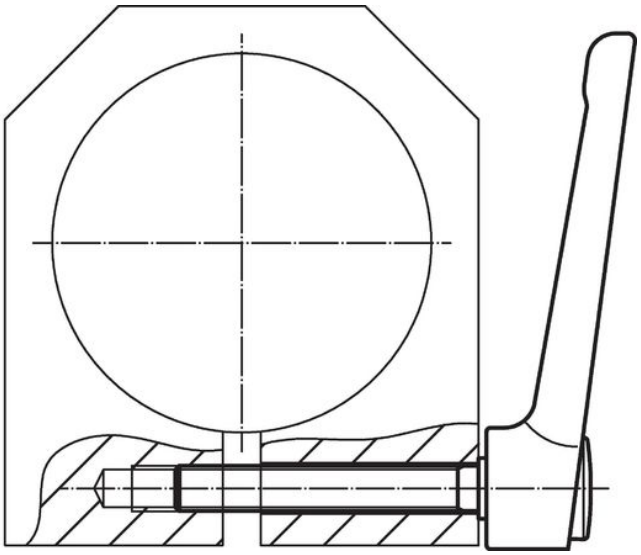

Compliance

RoHS-konform
Enthält Blei – Konform gemäß den Ausnahmen 6a / 6b / 6c.

Enthält SVHC-Stoffe >0,1% w/w
Enthält Blei – SVHC Liste [REACH] Stand 23.01.2024.

Enthält Proposition 65 Stoffe
Blei kann bei Exposition zu Krebs und Fortpflanzungsschäden führen.
https://www.P65Warnings.ca.gov/

Frei von Konfliktmineralien
Dieses Produkt enthält keine als "Konfliktmineralien" bezeichneten Stoffe wie Tantal, Zinn, Gold oder Wolfram aus der demokratischen Republik Kongo oder angrenzender Länder.