# Seitendruckstücke • glatt, mit Abdichtung - INCH

## 2B150.0125

## Produktbeschreibung

Verwendung zum Positionieren und Andrücken wie z.B. beim Lackieren und Sandstrahlen.
Mit Abdichtung gegen Späne und Schmutz.

### Werkstoff

**Dichtung**
- CR

**Hülse**
- Aluminium Al

**Feder**
- Rostfreier Stahl

**Stift**
- Stahl, einsatzgehärtet, galvanisch verzinkt

### Montage

Montage durch Einpressen.
Formel zum Berechnen des Achsabstands für die Montagebohrung:
$l_0$ = z/2 + w + x,
$l_0$ = Achsabstand,
y = Werkstückhöhe,
w = Werkstücklänge,
x = Koordinatenmaß,
s = Hub,
z = Anschlagdurchmesser
Berechnung Maß x:
y größer oder gleich $l_2$ - $d_2$/2,
dann x = $d_2$/2 - s
oder
y kleiner als $l_2$ - $d_2$/2,
dann x = $d_2$/2 - s - [($l_2$ - $d_2$/2 - y) * 0,123]

### Kennzeichnung

Ausführung leichte Federkraft = Feder aus rostfreiem Stahl

**Weiterführende Informationen**

### Weitere Produkte

- Exzenter, für Seitendruckstücke, glatt - INCH

## Maßzeichnung

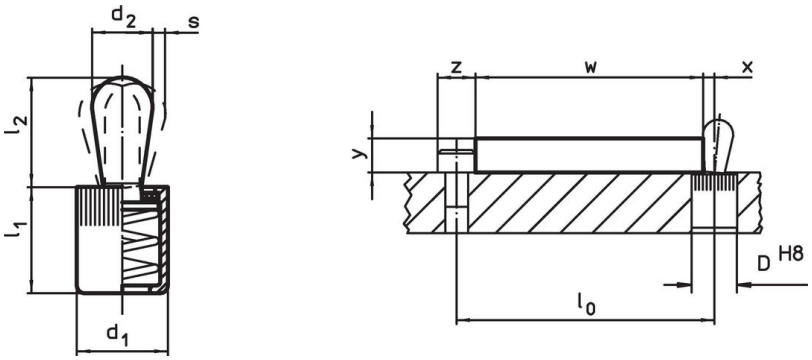


## Bestellinformationen

| Abmessungen $d_1$ [in] | Abmessungen $d_2$ [in] | Federkraft F max. [1] ~ [lb] | Abmessungen $l_1$ -0,08 [in] | Abmessungen $l_2$ [in] | Hub s [in] | Aufnahmebohrung D H8 [in] | max. [°F] | [oz] | Art.-Nr. |
|---|---|---|---|---|---|---|---|---|---|
| **Stift: Stahl/leichte Federkraft** | | | | | | | | | |
| **7/16** | **0,236** | **9** | 0,43 | 0,393 | 0,08 | 7/16 | 230 | 0,138 | **2B150.0125** |

[1] statistischer Mittelwert

## Zubehör

| | Abmessungen $d_1$ [in] | [oz] | Art.-Nr. |
|---|---|---|---|
| **Montagewerkzeug** | | | |
| | **7/16** | 1,749 | 22150.0831 |

## Anwendungsbeispiel

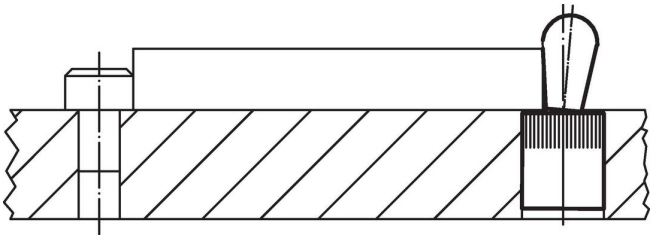

## Compliance

**RoHS-konform**
Enthält Blei – Konform gemäß den Ausnahmen 6a / 6b / 6c.

**Enthält SVHC-Stoffe >0,1% w/w**
Enthält Blei – SVHC Liste [REACH] Stand 23.01.2024.

**Enthält Proposition 65 Stoffe**

Blei kann bei Exposition zu Krebs und Fortpflanzungsschäden führen.
https://www.P65Warnings.ca.gov/

**Frei von Konfliktmineralien**
Dieses Produkt enthält keine als "Konfliktmineralien" bezeichneten Stoffe wie Tantal, Zinn, Gold oder Wolfram aus der demokratischen Republik Kongo oder angrenzender Länder.