Poussoirs • à bille et fente - INCH

2B050.0246

Description produit

Utilisation comme arrêt ou poussoir, pour positionner, verrouiller, indexer, bloquer et éjecter.
Les poussoirs à ressort peuvent être utilisées pour le blocage ainsi pour appliquer une pression ou éjecter.

Matières

Corps
- acier de décolletage, bruni

Bille
- inox trempé

Ressort
- inox

Caractéristique

Ressort standard: aucun marquage

Plus d'informations

Notes

Réalisations spéciales sur demande.
Les poussoirs subissent un contrôle de la force et de la course.
- Ce produit est fabriqué en dimensions INCH.

Références

Une table de conversion est disponible avec les données techniques, à la fin de ce chapitre.
Frein filet : revêtement par points en polyamide (voir fiche de renseignements techniques).
Calcul de la résistance d'enclenchement - se reporter à la fiche de renseignements techniques -

Autres produits

- Poussoirs, à bille et fente

Plan

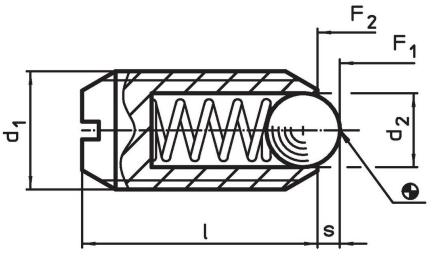

Informations détaillées

Dimensions						Course	Pression[1]					Référence article
d_1			Filetage	d_2	l	s	F_1 ~	F_2 ~	min.	max.		
		[in]		[in]		[in]	[lb]		[°F]		[oz]	
acier de décolletage, ressort standard, avec frein filet												
5/16-18	5/16	0,313	2A-UNC	5/32	37/64	0,04	4	8,4	-22	194	0,115	**2B050.0246**

[1] valeur moyenne mesurée

Exemple d'application

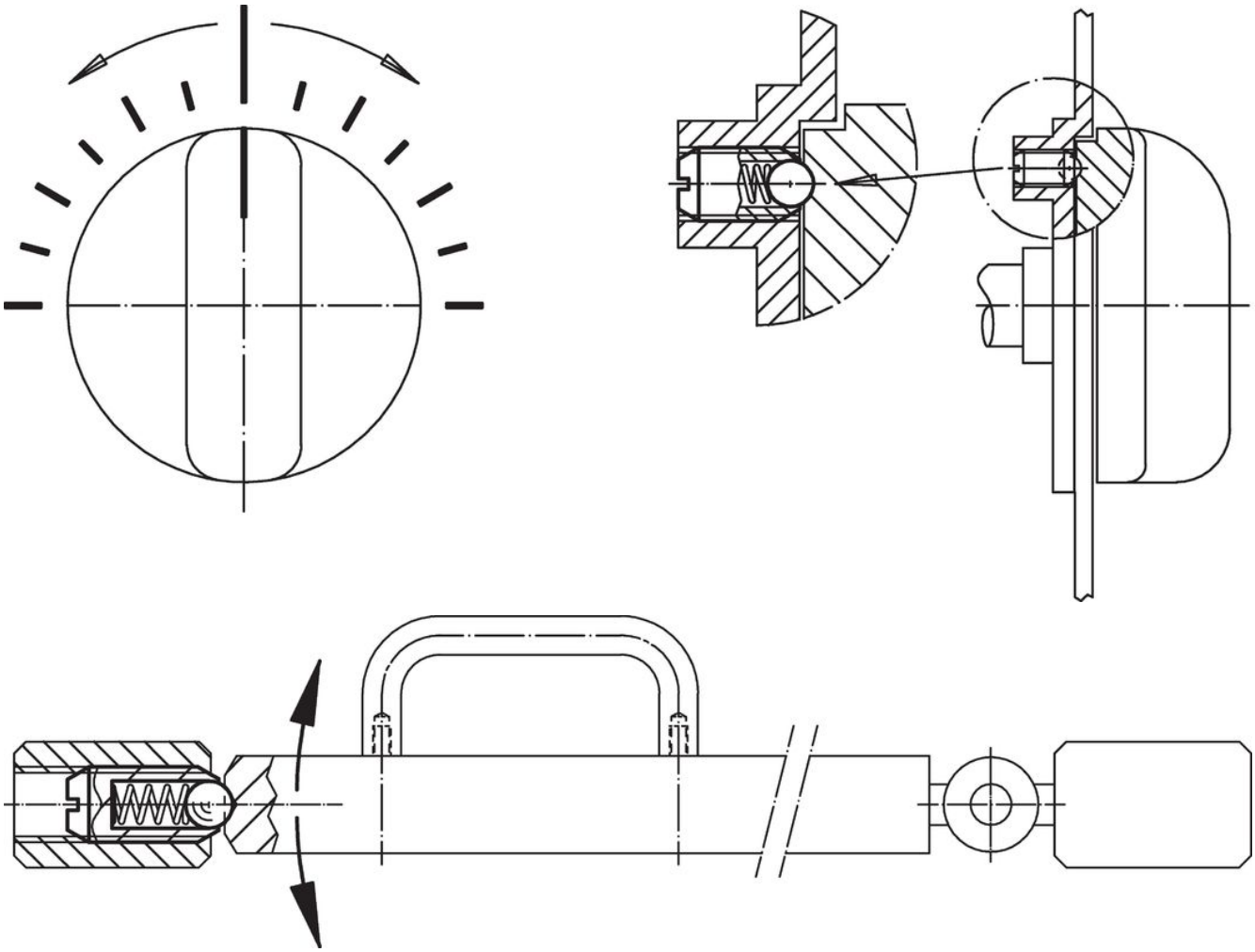

Conformité

Conforme à la directive RoHS
Contient du plomb – Conforme selon les exceptions 6a / 6b / 6c.

Contient des substances SVHC >0,1 % m/m
Contient du plomb – Liste SVHC [REACH] au 23.01.2024.

Contient des substances de la Proposition 65

En cas d’exposition, le plomb peut être cancérigène et reprotoxique.
https://www.P65Warnings.ca.gov/

Ne contient pas de minerais de la guerre
Ce produit ne contient pas de substances classées comme "minerais de la guerre" telles que le tantale, l’étain, l’or ou le wolfram provenant de République démocratique du Congo ou de pays frontaliers.