Scharniere

25160.0205

Produktbeschreibung

Diese Scharniere zeichen sich durch die kompakte und stabile Bauweise aus.

Werkstoff

Grundkörper
- Zink-Druckguss, kunststoffbeschichtet, schwarz ähnlich RAL 9005, strukturmatt

Achse
- Rostfreier Stahl

Weiterführende Informationen

Weitere Produkte

- Distanzplatten, für Scharniere
- Gewindeplatten, für Scharniere
- Anschläge, für Scharniere

Maßzeichnung

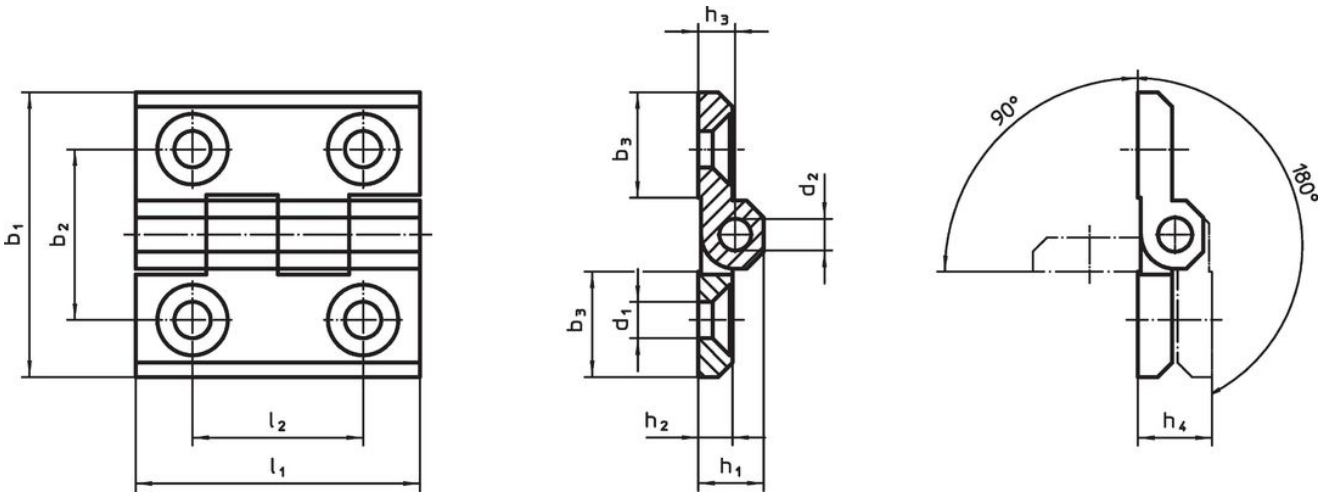

Bestellinformationen

Abmessungen												Art.-Nr.
b_1	b_2	b_3	d_1	d_2	h_1	h_2	h_3	h_4 +0,5	l_1	l_2	[g]	
[mm]												
Zink-Druckguss, schwarz												
30	18	10,7	4,3	3	7,5	4	4,5	9	30	18	19	25160.0205

Compliance

RoHS-konform
Konform gemäß Richtlinie 2011/65/EU und Richtlinie 2015/863.

Enthält keine SVHC-Stoffe
Keine SVHC Substanzen mit mehr als 0,1% w/w enthalten – SVHC Liste Stand 23.01.2024.

Enthält keine Proposition 65 Stoffe
Keine Stoffe der Proposition 65 enthalten.
https://www.P65Warnings.ca.gov/

Frei von Konfliktmineralien
Dieses Produkt enthält keine als "Konfliktmineralien" bezeichneten Stoffe wie Tantal, Zinn, Gold oder Wolfram aus der demokratischen Republik Kongo oder angrenzender Länder.