Kreuzgriffe • DIN 6335 Kunststoff
24640.0263

Produktbeschreibung

Werkstoff

Buchse
- Stahl, galvanisch verzinkt

Griff
- DIN 7708 - Duroplast PF 31, schwarz
  ähnlich RAL 9005

Maßzeichnung

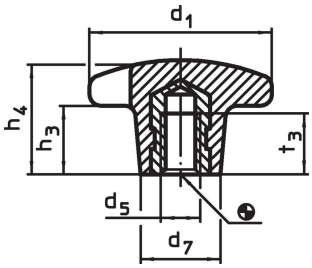

Bestellinformationen

Abmessungen								Art.-Nr.
d_1	d_5	d_7	h_3	h_4	t_3	max. [°C]	[g]	
[mm]								
mit Gewindebuchse, Form K, Stahl								
63	M12	26	25	40	22	110	66	**24640.0263**

Anwendungsbeispiel

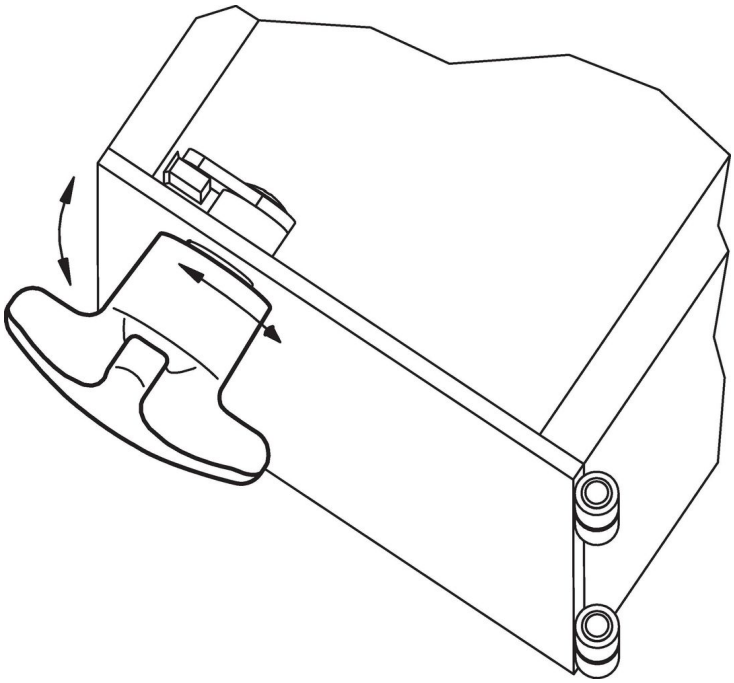

Compliance

RoHS-konform
Konform gemäß Richtlinie 2011/65/EU und Richtlinie 2015/863.

Enthält keine SVHC-Stoffe
Keine SVHC Substanzen mit mehr als 0,1% w/w enthalten – SVHC Liste Stand 23.01.2024.

Enthält keine Proposition 65 Stoffe
Keine Stoffe der Proposition 65 enthalten.
https://www.P65Warnings.ca.gov/

Frei von Konfliktmineralien
Dieses Produkt enthält keine als "Konfliktmineralien" bezeichneten Stoffe wie Tantal, Zinn, Gold oder Wolfram aus der demokratischen Republik Kongo oder angrenzender Länder.