Leve di bloccaggio

24430.0230

Descrizione prodotto

Materiale

Leva
- Acciaio inox 1.4305, sabbiato opaco

Pomello
- Plastica PF 31, nera, DIN 319

Disegno

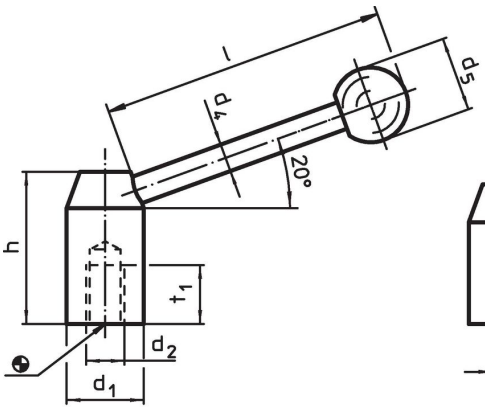

fig. 1

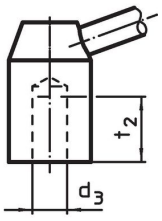

fig. 2

Caratteristiche

Dimensioni								Codice
d_1	d_2	d_4	d_5	h	l ~	t_1	[g]	
[mm]								
con foro filettato – Fig. 1, acciaio inox								
22	**M8**	8	20	37	85	15	121	**24430.0230**

Esempio di applicazione

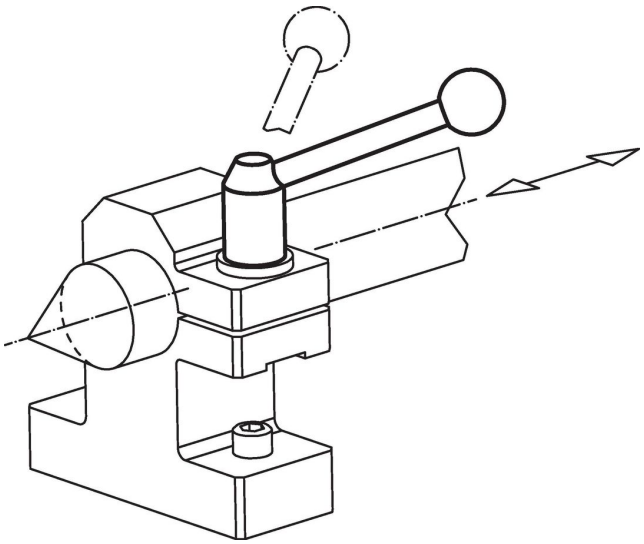

Conformità

Conforme alla normativa RoHS

Conforme alla Direttiva 2011/65/UE e alla Direttiva 2015/863.

Non contiene sostanze SVHC

Nessuna sostanza SVHC con più dello 0,1% p/p contenuto - elenco SVHC [REACH] aggiornato al 23.01.2024.

Non contiene sostanze della Proposition 65

Nessuna sostanza contemplata nella Proposition 65
https://www.P65Warnings.ca.gov/

Privo di minerali di conflitto

Questo prodotto non contiene sostanze designate come "minerali da conflitto" come tantalio, stagno, oro o tungsteno della Repubblica Democratica del Congo o dei paesi limitrofi.