Chiusure rapide ad eccentrico • con foro filettato

23390.0202

Descrizione prodotto

Per un rapido e irreversibile bloccaggio e sbloccaggio dei pezzi da lavorare.
La versione regolabile (fig. 2) permette inoltre la regolazione della posizione della leva.

Materiale

Rondella d'appoggio
- Plastica PA, rinforzata con fibra di vetro

Leva
- Zinco pressofuso, rivestito di plastica, nero, simile a RAL 9005

Perno filettato
- Acciaio inox 1.4305

Mozzo
- Acciaio inox 1.4305

Ghiera di regolazione
- Acciaio inox 1.4305

Disegno

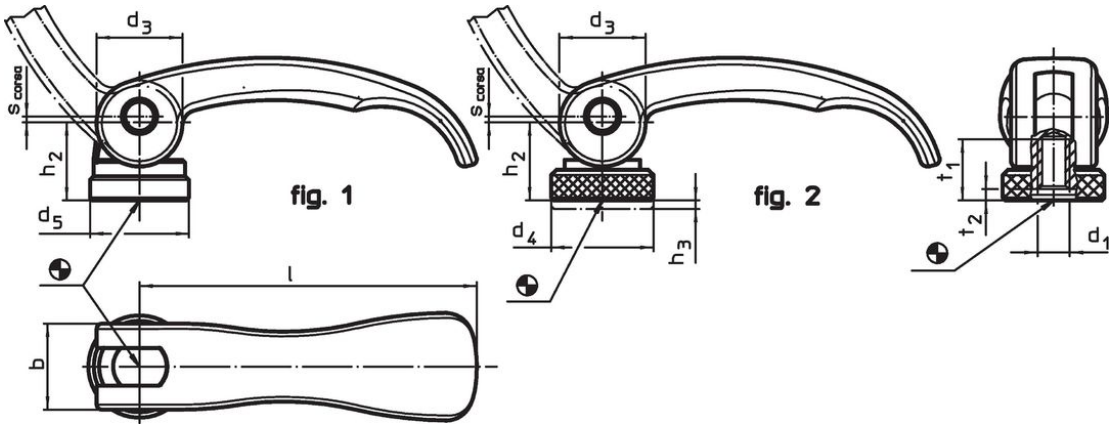

Caratteristiche

Dimensioni								Corsa s Con leva a 90°	max.		Codice
l	d_1	d_3	d_5	h_2 max.	b	t_1	t_2 min. In posizione di chiusura				
[mm]								[mm]	[°C]	[g]	
con foro filettato – Fig. 1, acciaio inox											
82	**M8**	20	22,5	19,5	20	15	3,7	1	80	118	**23390.0202**

Esempio di applicazione

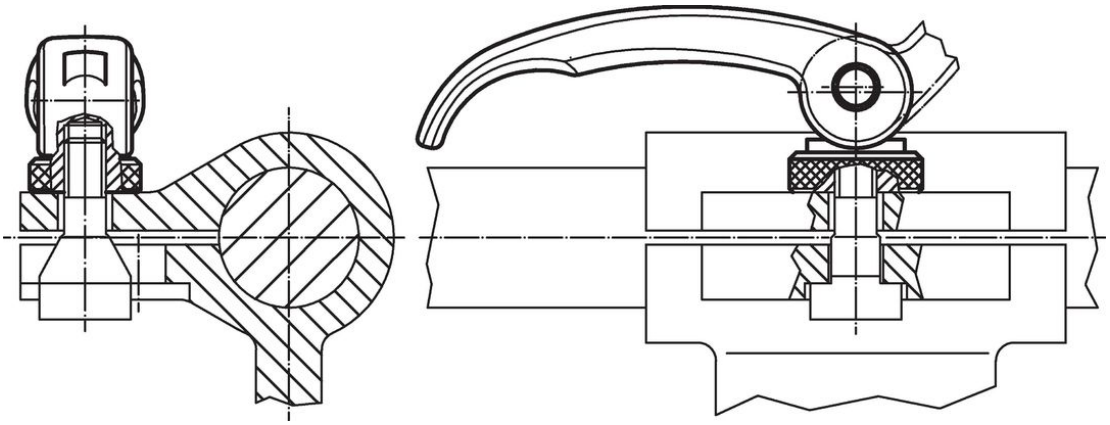

Conformità

Conforme alla normativa RoHS
Conforme alla Direttiva 2011/65/UE e alla Direttiva 2015/863.

Non contiene sostanze SVHC
Nessuna sostanza SVHC con più dello 0,1% p/p contenuto - elenco SVHC [REACH] aggiornato al 23.01.2024.

Non contiene sostanze della Proposition 65
Nessuna sostanza contemplata nella Proposition 65
https://www.P65Warnings.ca.gov/

Privo di minerali di conflitto
Questo prodotto non contiene sostanze designate come "minerali da conflitto" come tantalio, stagno, oro o tungsteno della Repubblica Democratica del Congo o dei paesi limitrofi.