Spannrund

23341.0012

Produktbeschreibung

Mit dem Spannrund können runde Materialien wie z. B. Wellen, Achsen, Rohre, Stäbe axial und radial in Bohrungen schnell und präzise gespannt werden.

Werkstoff

Grundkörper
- Stahl, brüniert

Feder
- Rostfreier Stahl

Spannschraube
- Stahl, verzinkt

Montage

1. Spreizung der Spannbacken entsprechend dem Durchmesser des zu spannenden Rundteils.
2. Spannrund mittels Montagewerkzeug in die dafür vorgesehene Bohrung einführen.
3. Rundteil in Position bringen.
4. Über Zylinderschraube SW spannen (Anzugsdrehmoment beachten).

Weiterführende Informationen

Hinweise

Das Gewinde d_3 dient zur Aufnahme des optional erhältlichen Montagewerkzeugs.

Maßzeichnung

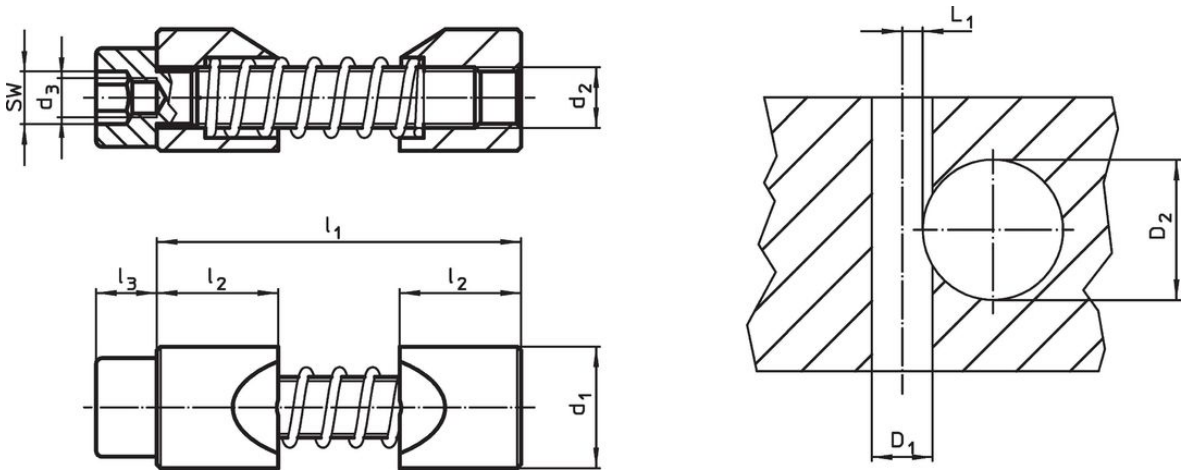

Bestellinformationen

Abmessungen						SW	Anzugs-drehmoment	Aufnahmebohrung				Art.-Nr.
d_1 h11	d_2	d_3	l_1 max.	l_2	l_3		max.	Nabenbohrung D_1 H7	Wellen-durchmesser D_2	L_1 +0,2		
[mm]						[mm]	[Nm]	[mm]			[g]	
Stahl												
12	M6	M4	39	12	6	5	10	12	15 – 20	3,5	21	23341.0012

Zubehör

	SW [mm]	d [mm]	[g]	Art.-Nr.
Sonderinnensechskantschlüssel				
	5	**M 4**	17	23341.1012

Anwendungsbeispiel

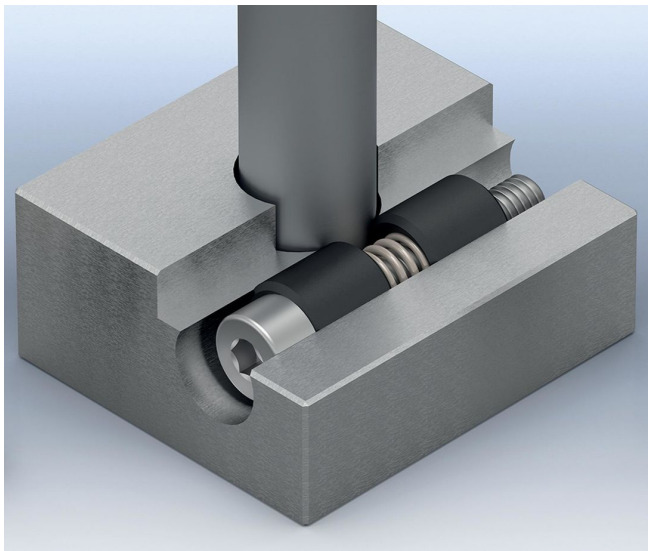

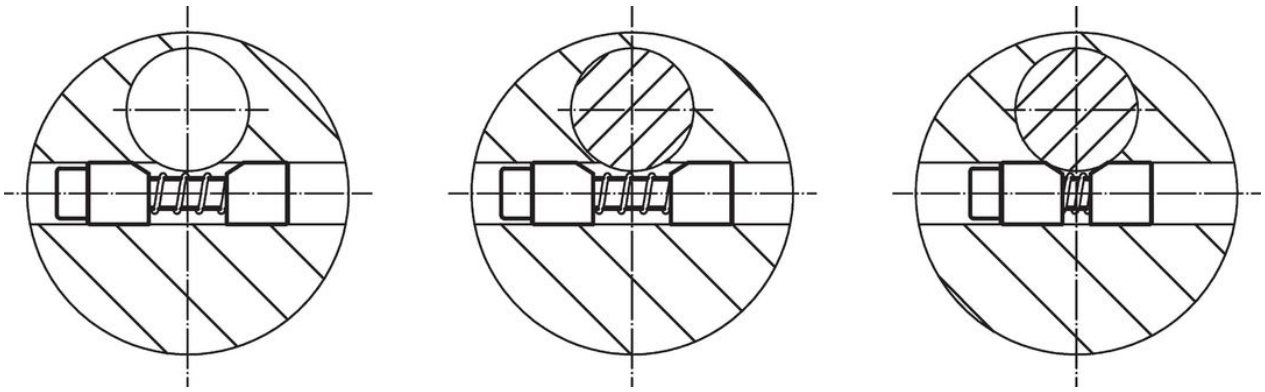

Compliance

RoHS-konform
Konform gemäß Richtlinie 2011/65/EU und Richtlinie 2015/863.

Enthält keine SVHC-Stoffe
Keine SVHC Substanzen mit mehr als 0,1% w/w enthalten – SVHC Liste Stand 23.01.2024.

Enthält keine Proposition 65 Stoffe
Keine Stoffe der Proposition 65 enthalten.
https://www.P65Warnings.ca.gov/

Frei von Konfliktmineralien
Dieses Produkt enthält keine als "Konfliktmineralien" bezeichneten Stoffe wie Tantal, Zinn, Gold oder Wolfram aus der demokratischen Republik Kongo oder angrenzender Länder.