Kugelrollen • einschraubbar, gleitgelagert

22752.0561

Produktbeschreibung

Zum Positionieren und Ausrichten von Werkstücken.
Durch das Gleitlager kann die Kugel dauerhaft rollen und die Oberfläche des Werkstücks wird geschont.
Die Tragzahl nimmt bei Temperaturen > 20°C linear ab. (Beispiel: bei 90°C beträgt die Belastbarkeit max. 60%).

Werkstoff

Lager
- Kunststoff

Kugel
- Rostfreier Stahl, gehärtet

Schraube
- Rostfreier Stahl 1.4305

Weiterführende Informationen

Hinweise

Sonderausführung auf Anfrage.

Maßzeichnung

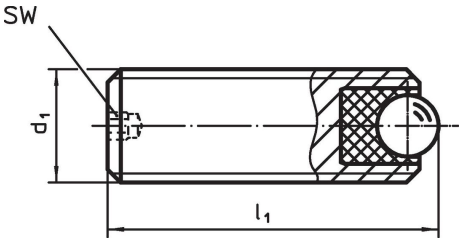

Bestellinformationen

Abmessungen			SW	statische Tragzahl C_0	Anzugsmoment max.	min.	max.		Art.-Nr.
d_1	l_1	Kugeldurchmesser							
[mm]			[mm]	[N]	[Nm]	[°C]		[g]	
Rostfreier Stahl									
M6	**8**	2,5	1,5	172	0,11	-50	90	1	22752.0561

Anwendungsbeispiel

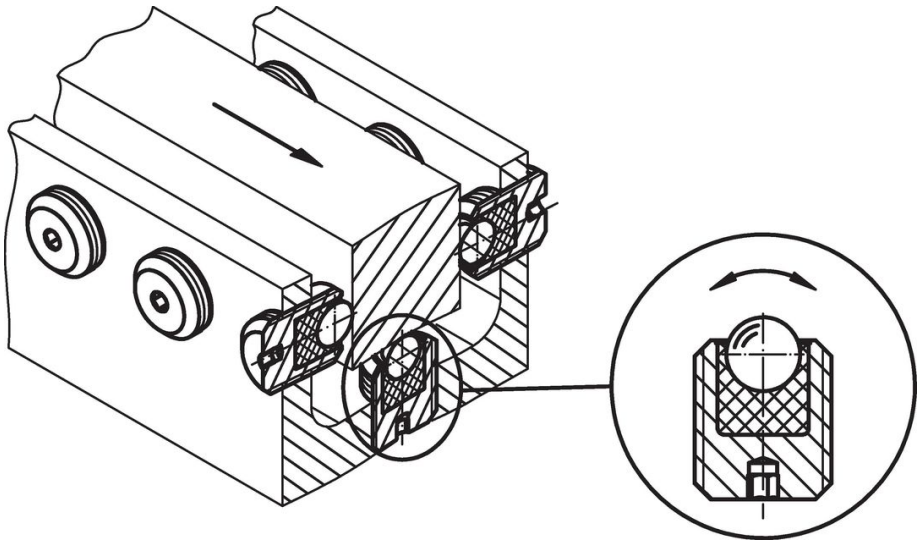

Compliance

RoHS-konform
Konform gemäß Richtlinie 2011/65/EU und Richtlinie 2015/863.

Enthält keine SVHC-Stoffe
Keine SVHC Substanzen mit mehr als 0,1% w/w enthalten – SVHC Liste Stand 23.01.2024.

Enthält keine Proposition 65 Stoffe
Keine Stoffe der Proposition 65 enthalten.
https://www.P65Warnings.ca.gov/

Frei von Konfliktmineralien
Dieses Produkt enthält keine als "Konfliktmineralien" bezeichneten Stoffe wie Tantal, Zinn, Gold oder Wolfram aus der demokratischen Republik Kongo oder angrenzender Länder.