Sfere portanti • con alloggiamento in lamiera

22750.0040

Descrizione prodotto

Le sfere portanti sono gli elementi ideali per la movimentazione, nelle lavorazioni e nelle linee di confezionamento.
I particolari possono essere facilmente spostati, ruotati e controllati.
Dalla grandezza d_1 = 36 dispongono di una guarnizione in feltro lubrificata per la protezione dallo sporco.

Materiale

Coperchio
- acciaio inox

Sede
- acciaio inox

Sfera
- acciaio inox

Maggiori informazioni

Altri prodotti
- Guaine elastiche

Disegno

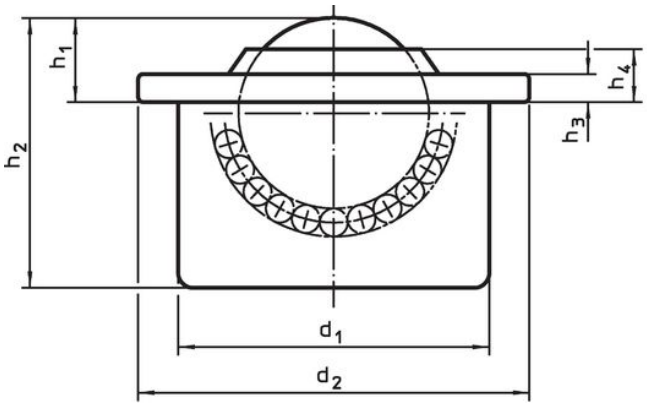

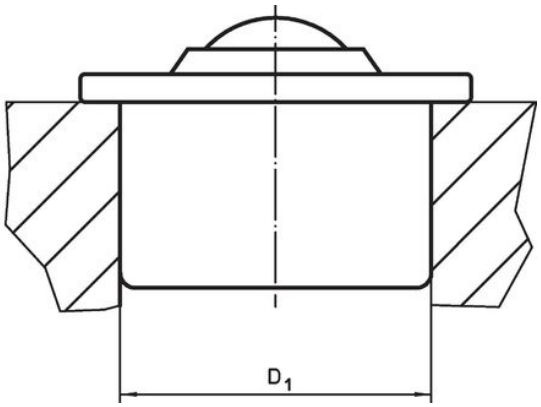

Caratteristiche

Dimensioni							Foro di ricezione	Figura portante dinamina C		Codice[2]
d_1 ±0,055	Diametro sfera	d_2	h_1 ±0,15	h_2	h_3	h_4	D_1 [1] +0,03			
[mm]							[mm]	[N]	[g]	
Tutte le parti inox										
12,6	8	17	4,8	11,2	1,8	3,2	12,57	70	7	**22750.0040**

[1] Valore di riferimento per lamiera di acciaio 2mm / di alluminio 5 mm (fissaggio forzato)

[2] senza guarnizione in feltro

Esempio di applicazione

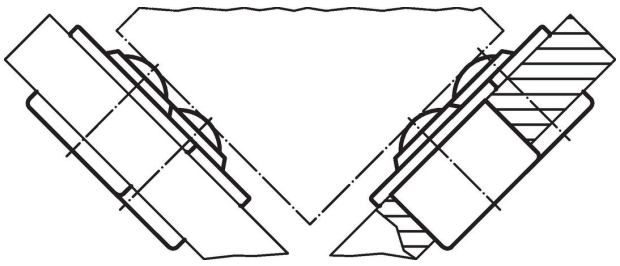

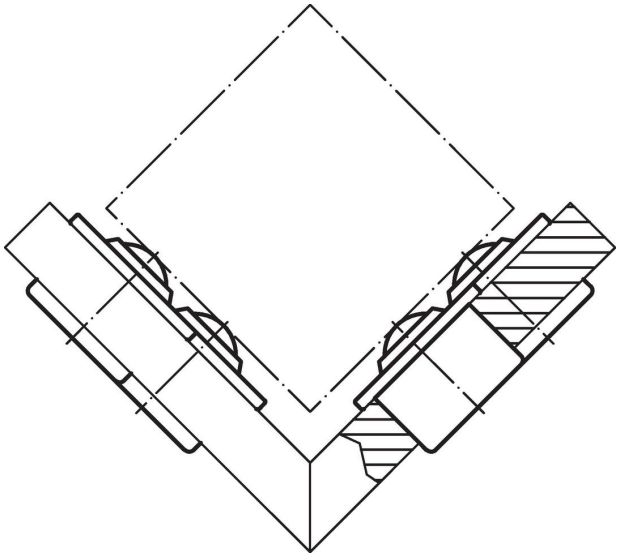

Conformità

Conforme alla normativa RoHS
Conforme alla Direttiva 2011/65/UE e alla Direttiva 2015/863.

Non contiene sostanze SVHC
Nessuna sostanza SVHC con più dello 0,1% p/p contenuto - elenco SVHC [REACH] aggiornato al 23.01.2024.

Non contiene sostanze della Proposition 65
Nessuna sostanza contemplata nella Proposition 65
https://www.P65Warnings.ca.gov/

Privo di minerali di conflitto
Questo prodotto non contiene sostanze designate come "minerali da conflitto" come tantalio, stagno, oro o tungsteno della Repubblica Democratica del Congo o dei paesi limitrofi.