Stellfüße

22593.0035

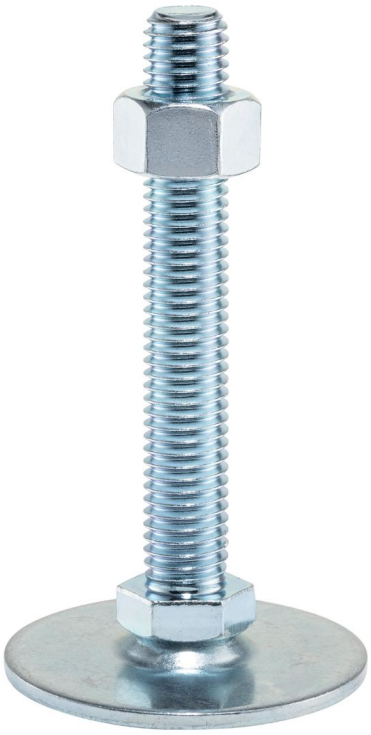

Produktbeschreibung

Die Stellfüße können universell als verstellbare Füße eingesetzt werden.
Der Teller ist mit dem Gewindestift/der Mutter durch eine Befestigungsschraube aus rostfreiem Stahl verschraubt und zusätzlich verklebt.

Werkstoff

Gewindestift
- Stahl, galvanisch verzinkt, passiviert

Kontermutter
- Stahl, galvanisch verzinkt, passiviert, ISO 4032

Teller
- Stahl, galvanisch verzinkt, passiviert

Weiterführende Informationen

Weitere Produkte

- Stellfüße, mit Rutschsicherung

Maßzeichnung

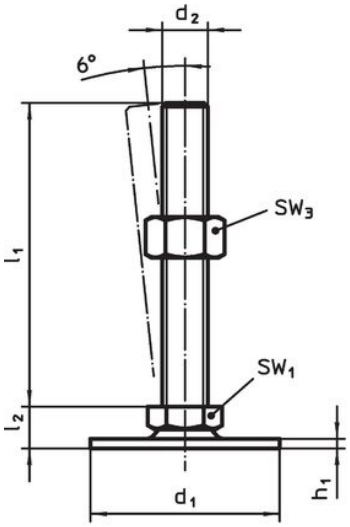

Bild 1

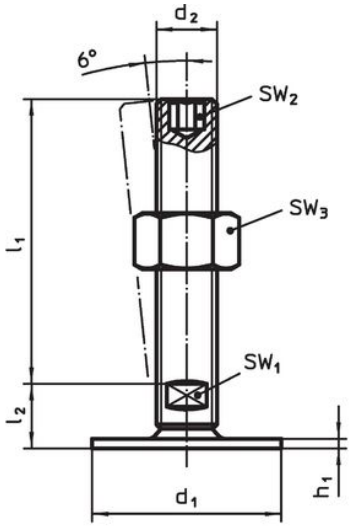

Bild 2

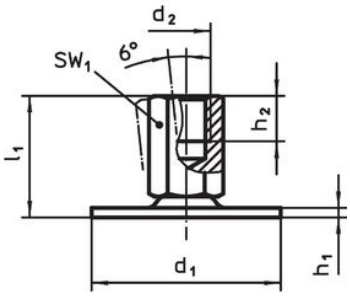

Bild 3

Bestellinformationen

Abmessungen					SW_1	SW_3		Art.-Nr.
d_1	d_2	l_1	h_1	l_2				
[mm]					[mm]	[mm]	[g]	
mit Schraube – Bild 1, Stahl								
40	**M10**	**100**	2	11	17	16	87	**22593.0035**

Compliance

RoHS-konform

Enthält Blei – Konform gemäß den Ausnahmen 6a / 6b / 6c.

Enthält SVHC-Stoffe >0,1% w/w

Enthält Blei – SVHC Liste [REACH] Stand 23.01.2024.

Enthält Proposition 65 Stoffe

Blei kann bei Exposition zu Krebs und Fortpflanzungsschäden führen.
https://www.P65Warnings.ca.gov/

Frei von Konfliktmineralien

Dieses Produkt enthält keine als "Konfliktmineralien" bezeichneten Stoffe wie Tantal, Zinn, Gold oder Wolfram aus der demokratischen Republik Kongo oder angrenzender Länder.