Boccole di montaggio • per perni di sollevamento

22350.0954

Descrizione prodotto

Le boccole di montaggio sono una veloce e sicura possibilita' di applicazione per i perni di sollevamento EH 22350. / EH22351.
Resistenti alla corrosione.

Materiale

- Acciaio inox 1.4542, temprato per precipitazione

Assemblaggio

Montaggio facile e preciso e costanza di funzionamento garantita.
Montabile su svariati materiali. Adatte a pezzi sottili.
E' compatibile con fori ciechi.
Nel caso di pezzi sottili, l'assemblaggio viene eseguito utilizzando un controdado.

Disegno

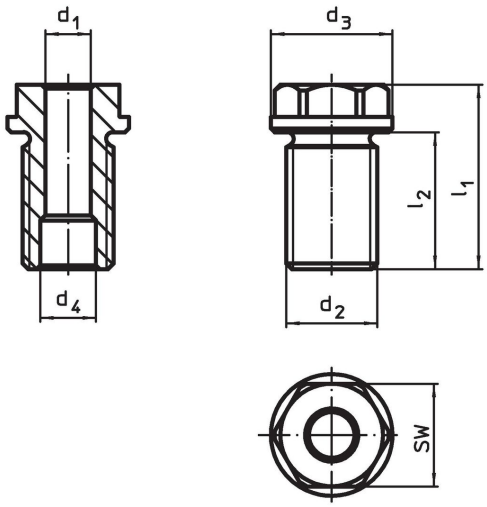

Caratteristiche

Dimensioni d_1 H11 [mm]	Dimensioni d_2 [mm]	Per lunghezza nominale [mm]	Dimensioni d_3 -0,2 [mm]	Dimensioni d_4 +0,3 [mm]	Dimensioni l_1 [mm]	Dimensioni l_2 [mm]	SW [mm]	Coppia di serraggio max. [Nm]	x [mm]	Carico ammesso F_1 [kN]	Carico ammesso F_2 [kN]	Carico ammesso F_3 [kN]	Per perni di sollevamento	[g]	Codice
20	**M36 x 2**	**50**	43	26	70	55	36	440	1,5	10	8,5	6,5	22350.0673 / .0773	353	**22350.0954**

Esempio di applicazione

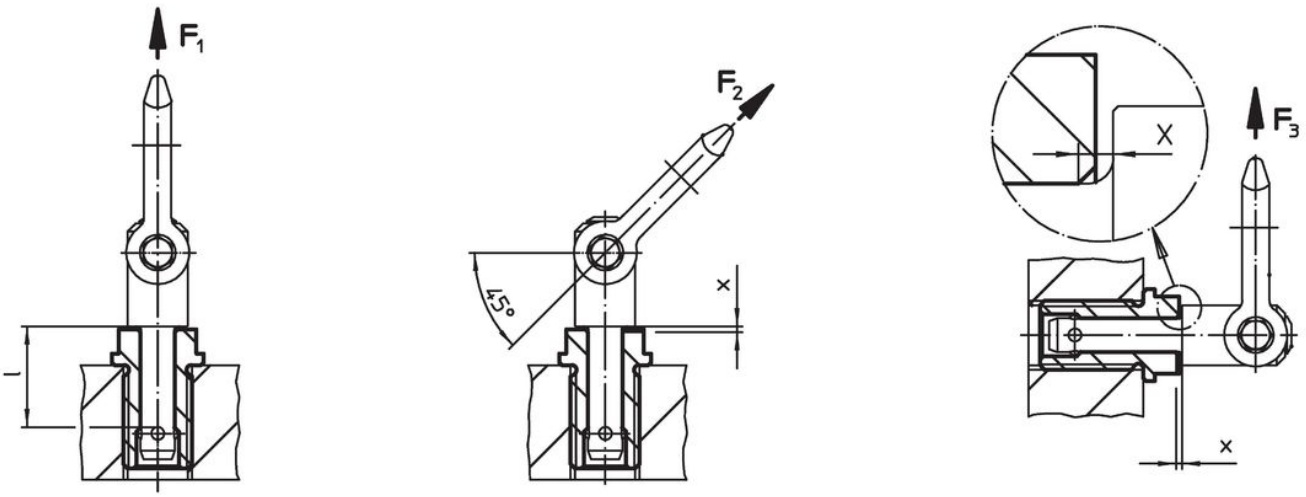

Conformità

Conforme alla normativa RoHS
Conforme alla Direttiva 2011/65/UE e alla Direttiva 2015/863.

Non contiene sostanze SVHC
Nessuna sostanza SVHC con più dello 0,1% p/p contenuto - elenco SVHC [REACH] aggiornato al 23.01.2024.

Non contiene sostanze della Proposition 65
Nessuna sostanza contemplata nella Proposition 65
https://www.P65Warnings.ca.gov/

Privo di minerali di conflitto
Questo prodotto non contiene sostanze designate come "minerali da conflitto" come tantalio, stagno, oro o tungsteno della Repubblica Democratica del Congo o dei paesi limitrofi.